КУЛЬТУРА
НАЦИОНАЛЬНЫЕ ПРОЕКТЫ РОССИИ

БИБЛИОТЕКА НОВОГО ПОКОЛЕНИЯ

**Центральная районная библиотека, расположенная по адресу: Челябинская область, Агаповский район с. Агаповка, ул. Школьная 53**

# SMARTбиблиотека

**2021г.**

СОДЕРЖАНИЕ


| | | |
|---|---|---|
| **Раздел 1. Конструктивные и объемно-планировочные решения** | | |
| 1 | План 1-го этажа | 5 |
| 2 | План 2-го этажа | 6 |
| 3 | План 3-го этажа | 7 |
| 4 | Схема расположения плит перекрытия 2-го этажа в осях 2-6 | 8 |
| 5 | План демонтируемых конструкций на 2-ом этаже | 9 |
| 6 | План монтируемых конструкций на 2-ом этаже | 10 |
| 7 | План демонтируемых конструкций на 1-ом этаже. План демонтируемых конструкций на 3-ем этаже. План монтируемых конструкций на 3-ем этаже. | 11 |
| 8 | План 2-го этажа после перепланировки | 2 |
| 9 | План 3-го этажа после перепланировки. Экспликация помещений | 13 |
| 10 | Схема обозначения разверток стен 2-го этажа. Схема обозначения разверток стен | 14 |
| 11 | Схемы профиля и развертки стен А, Б, В, Г | 15 |
| 12 | Схемы профиля и развертки стен Д, Е, Ж, И | 16 |
| 13 | Схемы профиля и развертки стен К, Л, М, Н, О | 17 |
| 14 | Схемы профиля и развертки стен П, Р, С, Т, У | 18 |
| 15 | Схемы профиля и развертки стен Ф, Ц | 19 |
| 16 | Развертки стен 1, 2, 3, 4 | 20 |
| 17 | Схемы профиля и развертки стен 5, 6, 7, 8 | 21 |
| 18 | Схема расположения розеток и выключателей на 2 этаже | 22 |
| 19 | Схема расположения розеток и выключателей на 1 этаже. Схема расположения розеток и выключателей на 3 этаже. Условные обозначения | 23 |
| 20 | Схема расположения потолочных светильников на 2 этаже | 24 |
| 21 | Схема расположения потолочных светильников на 3 этаже. Условные обозначения. Ведомость потолочных плиток и светильников | 25 |
| 22 | Схема расстановки мебели на 2 этаже. | 26 |
| 23 | Схема расстановки мебели на 3 этаже. Условные обозначения | 27 |

| | | |
|---|---|---|
| 24 | Схема функционального зонирования (центрирования) помещений взрослой и детской библиотек | 28 |
| 25 | Схема зонирования помещений взрослой и детской библиотек | 29 |
| 26 | Условные обозначения зонирования и освещения | 30 |
| 27 | Концепция зонирования | 31 |
| 28 | Фасад здания библиотеки до ремонта | 32 |
| 29 | Входная группа до ремонта | 33 |
| 30 | Эскиз фасада библиотеки – 1 вариант | 34 |
| 31 | Эскиз фасада библиотеки – 2 вариант | 35 |
| 32 | Эскиз входной группы – 1 вариант | 36 |
| 33 | Эскиз входной группы – 2 вариант | 37 |
| **Раздел 2. Фотофиксация помещений** | | |
| 34 | Помещения взрослой библиотеки (абонемент и читальный зал) до ремонта | 38 |
| 35 | Помещения детской библиотеки (абонемент и читальный зал) до ремонта | 41 |
| 36 | Помещения методико-библиографического отдела и коридора до ремонта | 45 |
| 37 | Помещение отдела комплектования до ремонта | 48 |
| 38 | Помещение холла и первого этажа до ремонта | 49 |
| 39 | Помещение санузла до ремонта | 52 |
| 40 | Помещение административного отдела до ремонта | 53 |
| 41 | Помещение кабинета директора до ремонта | 56 |
| 42 | Помещения лестничных клеток до ремонта | 57 |
| **Раздел 3. Визуализация помещений библиотеки в 3Д** | | |
| 43 | Визуализация помещения №1 (экспликация помещений на листе 12) – взрослая библиотека (абонемент, читальный зал) | 59 |
| 44 | Визуализация помещения №2 – детская библиотека (абонемент, читальный зал) | 68 |
| 45 | Визуализация помещения №3 – отдел комплектования | 74 |
| 46 | Визуализация помещения №4 – методико-библиографический отдел | 76 |

| | | |
|---|---|---|
| 47 | Визуализация помещения №6 – холл | 79 |
| 48 | Визуализация помещения №7 – санузел | 80 |
| 49 | Визуализация помещения №8 – административный отдел | 81 |
| 50 | Визуализация помещения №11 – кабинет секретаря и санитарная комната | 83 |
| 51 | Визуализация помещения №12 – кабинет директора | 84 |

# План 1-го этажа

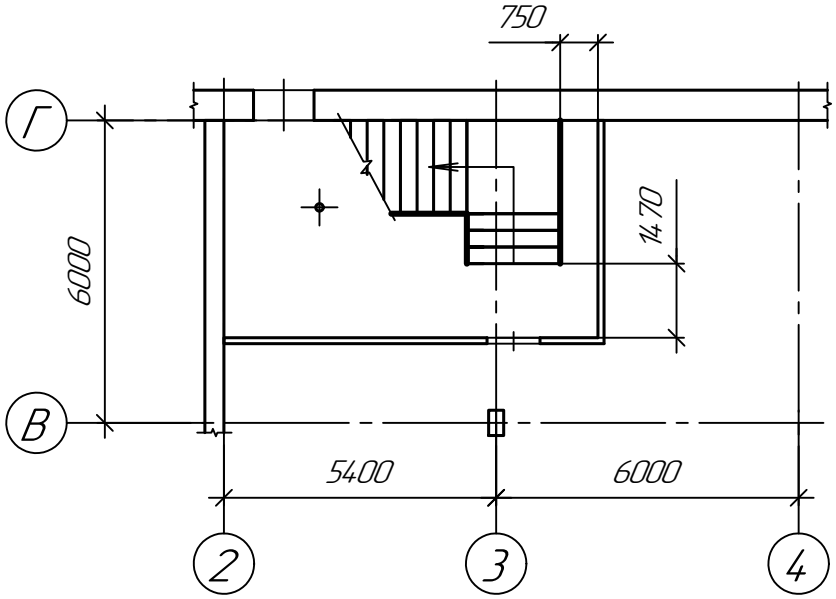

# План 2-го этажа

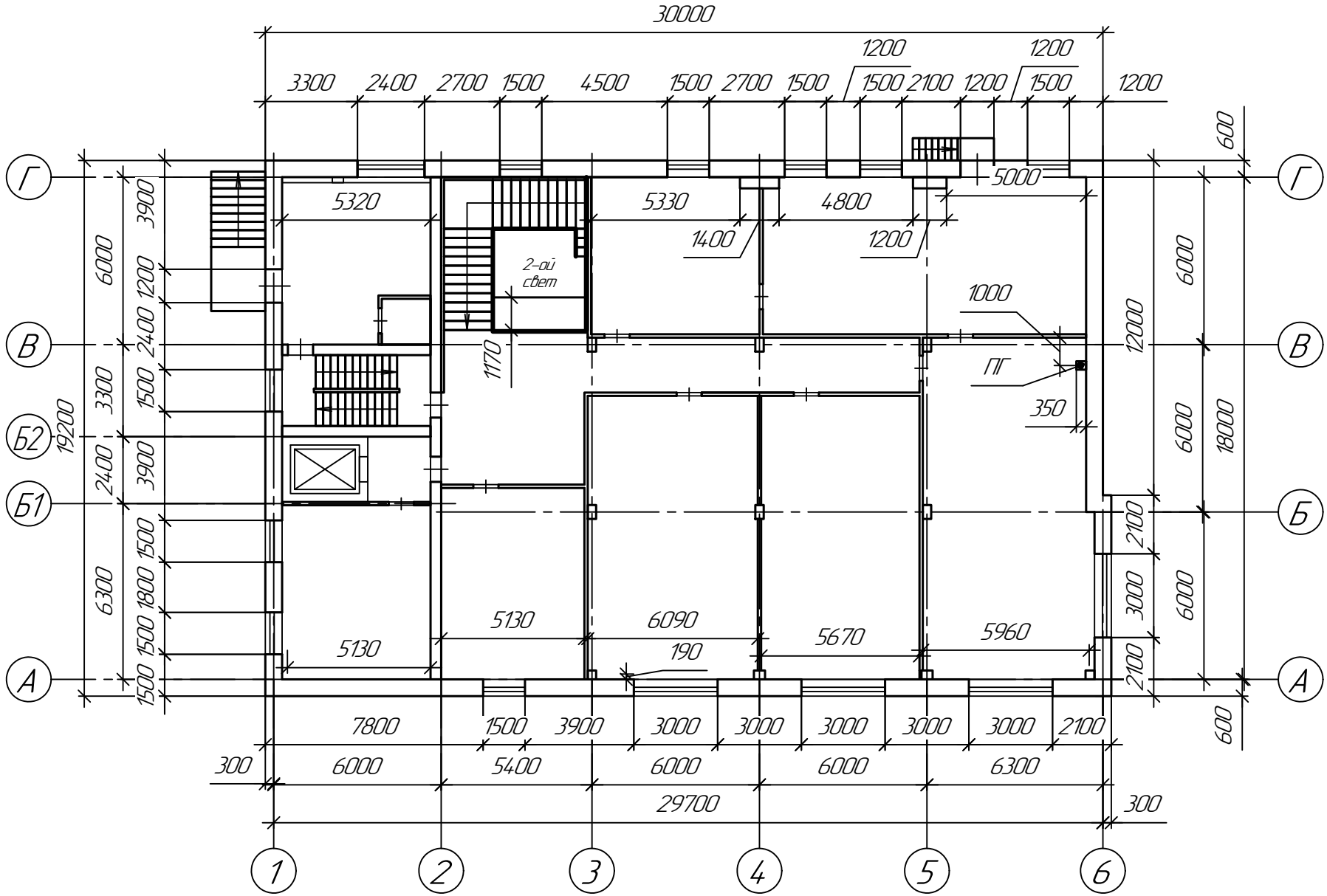

# План 3-го этажа

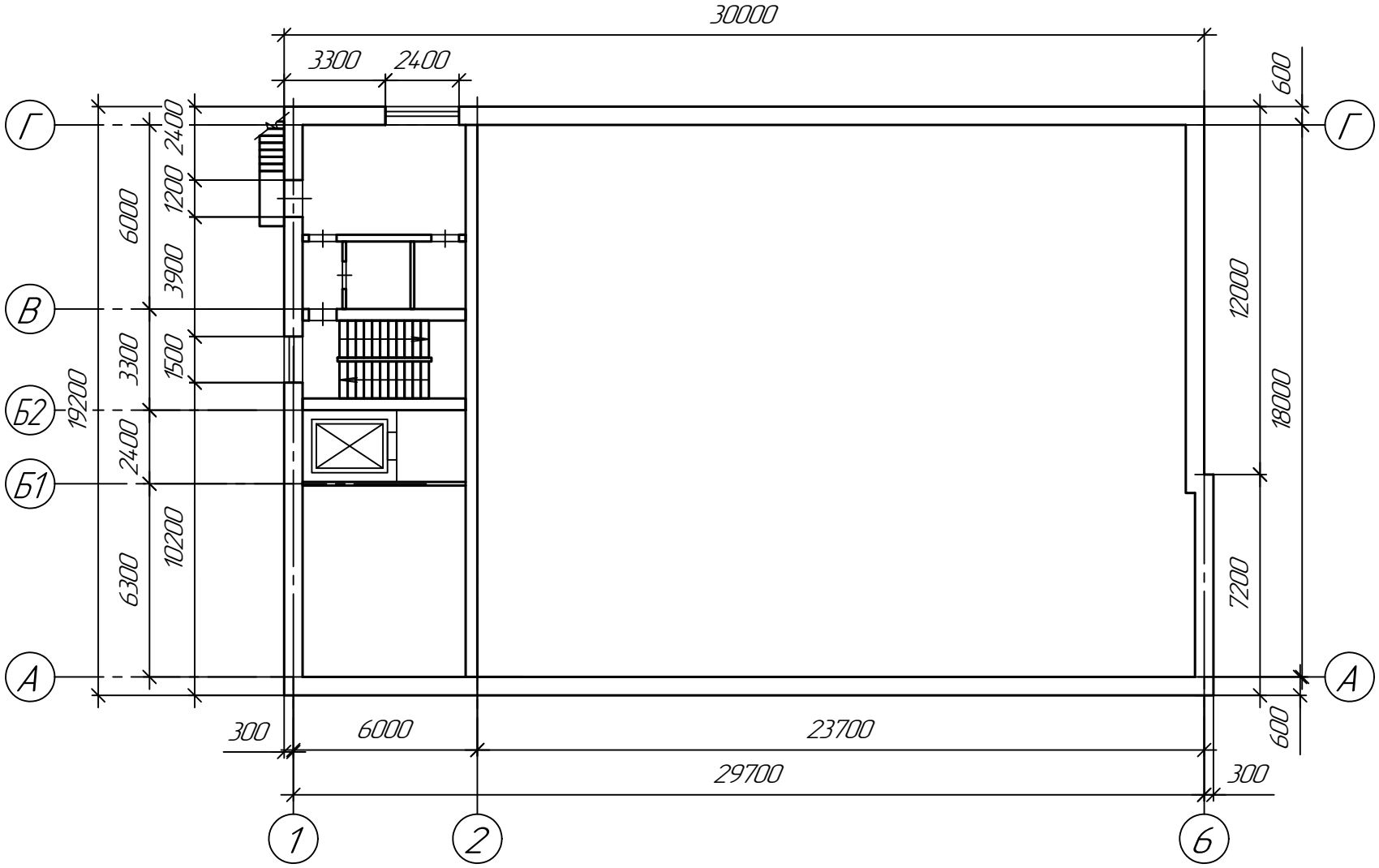

# Схема расположения плит перекрытия 2-го этажа в осях 2-6

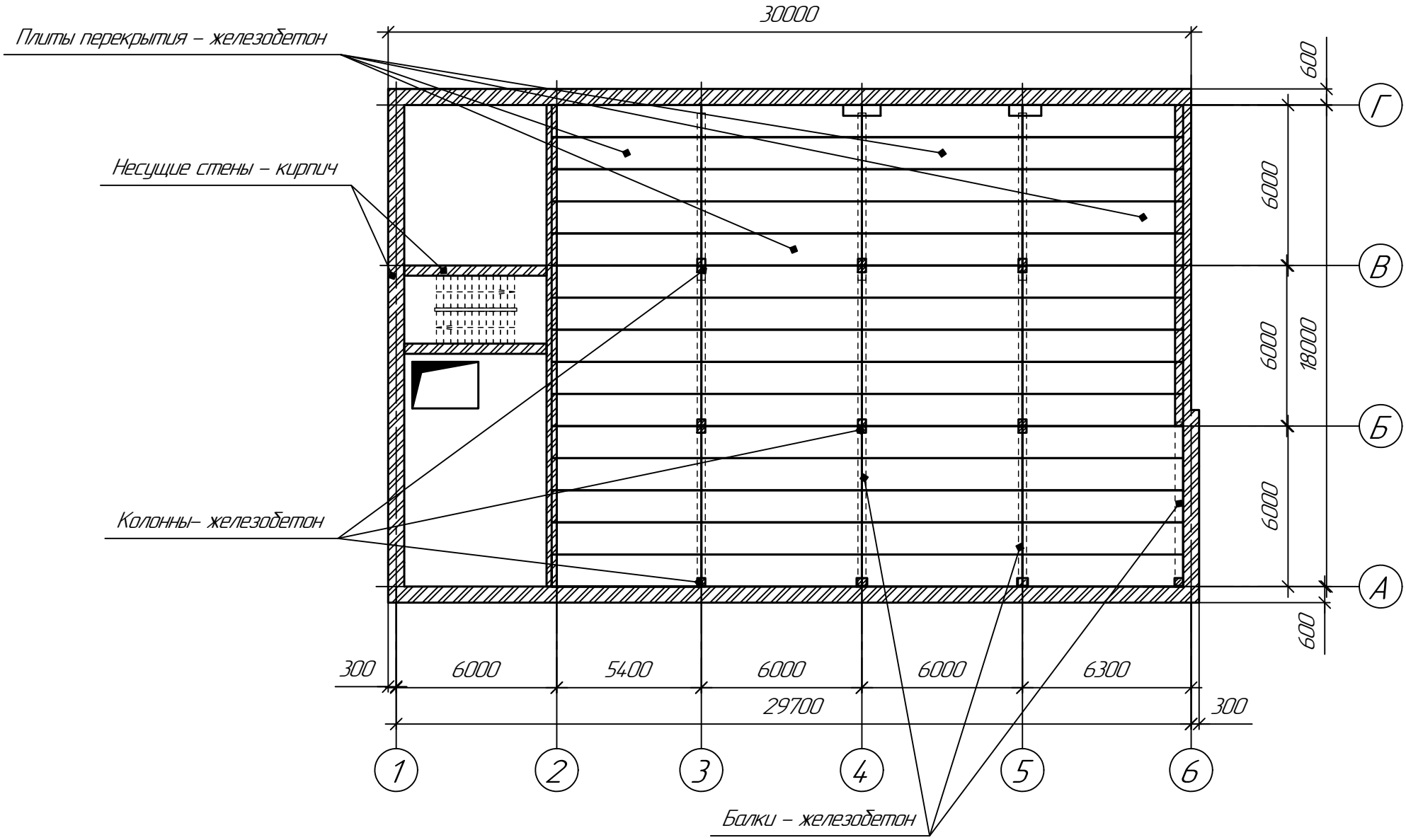

# План демонтируемы конструкций на 2-ом этаже

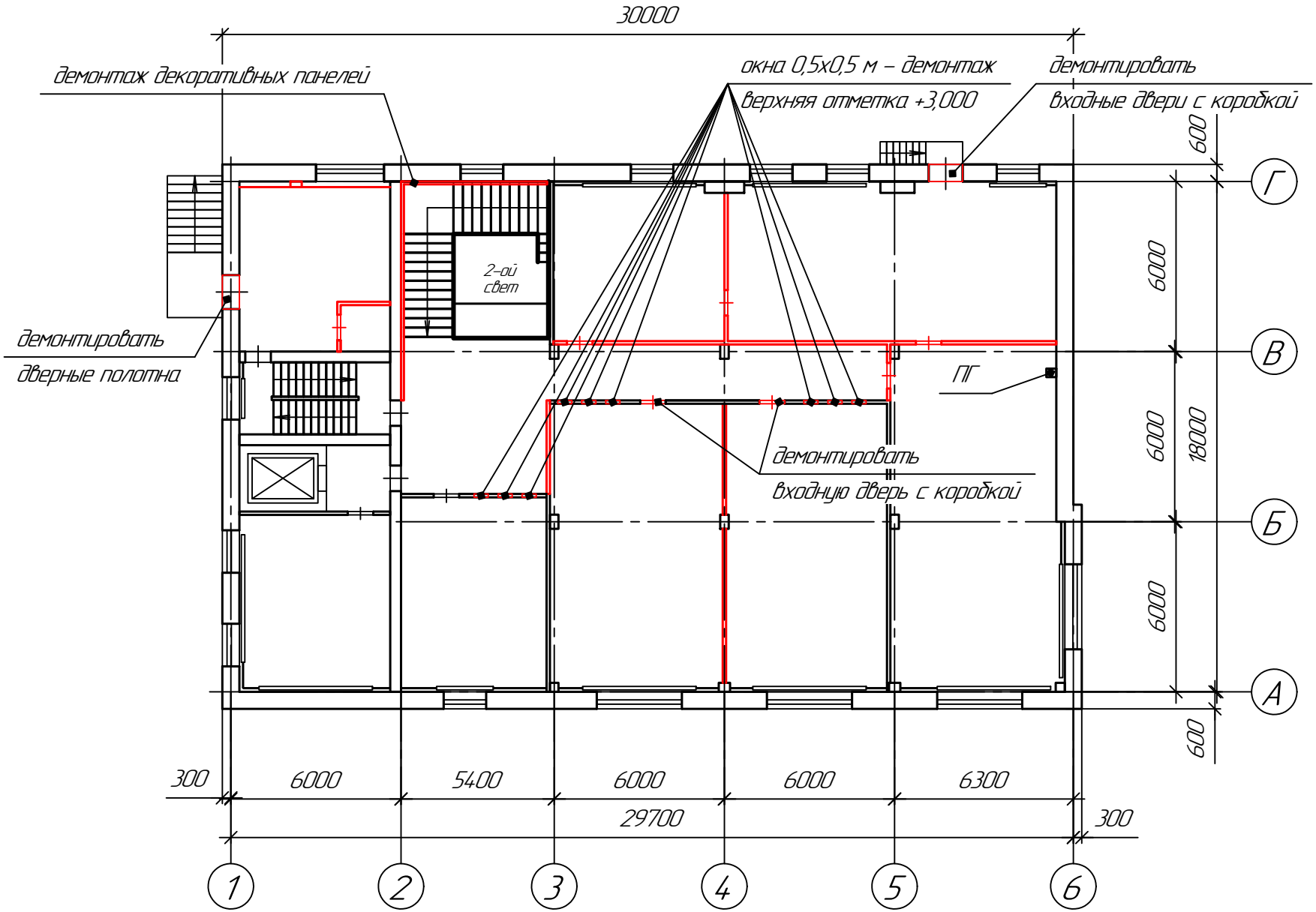

# План монтирумых конструкций на 2-ом этаже

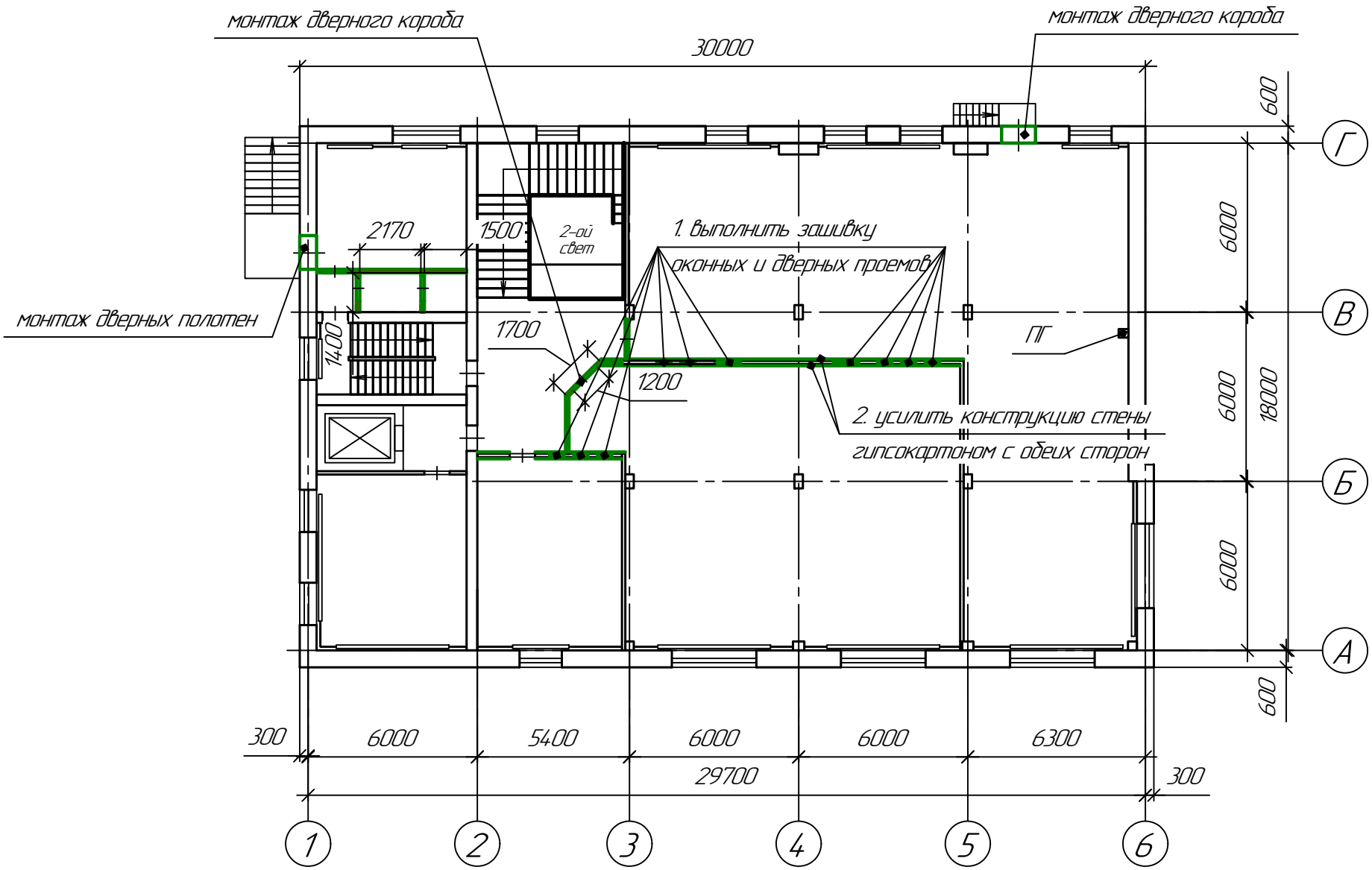

## План демонтируемых конструкций на 1-ом этаже

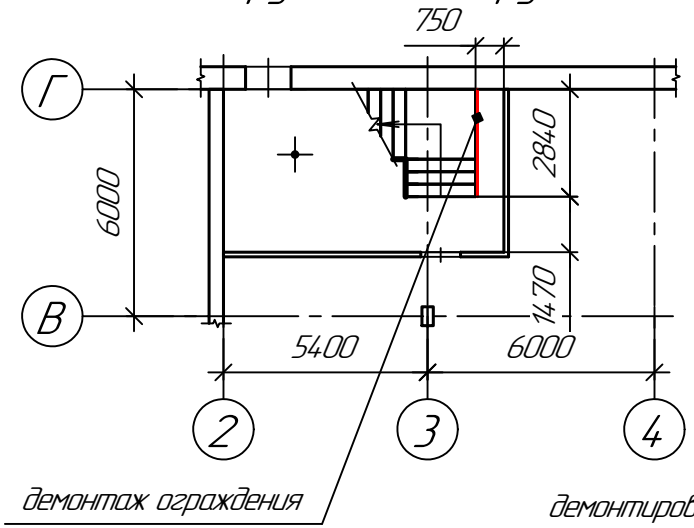


## План демонтируемых конструкций на 3-ем этаже

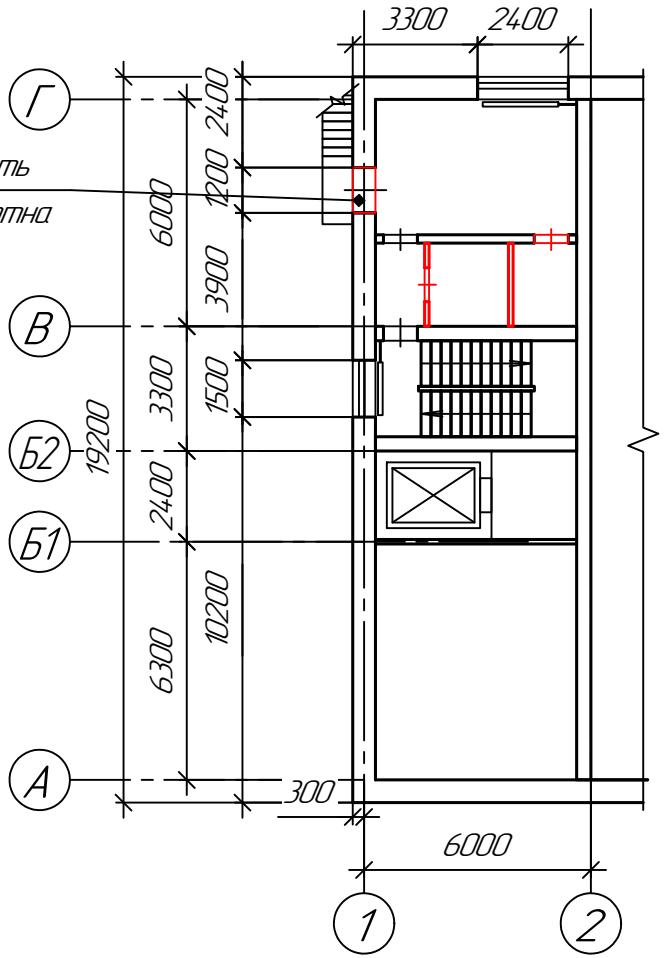


## План монтируемых конструкций на 3-ем этаже

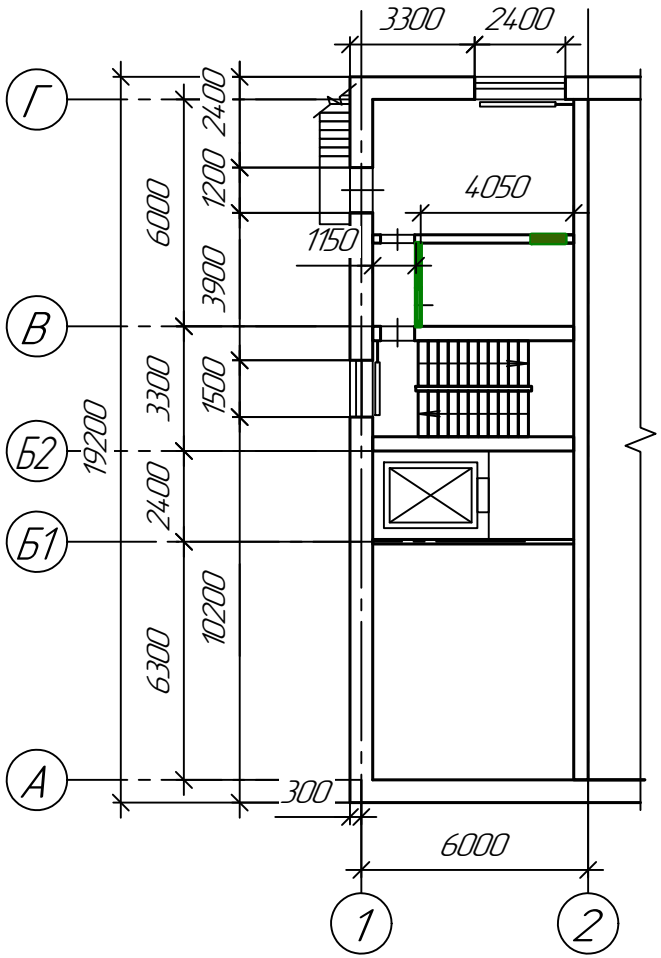

# План 2-ого этажа после перепланировки

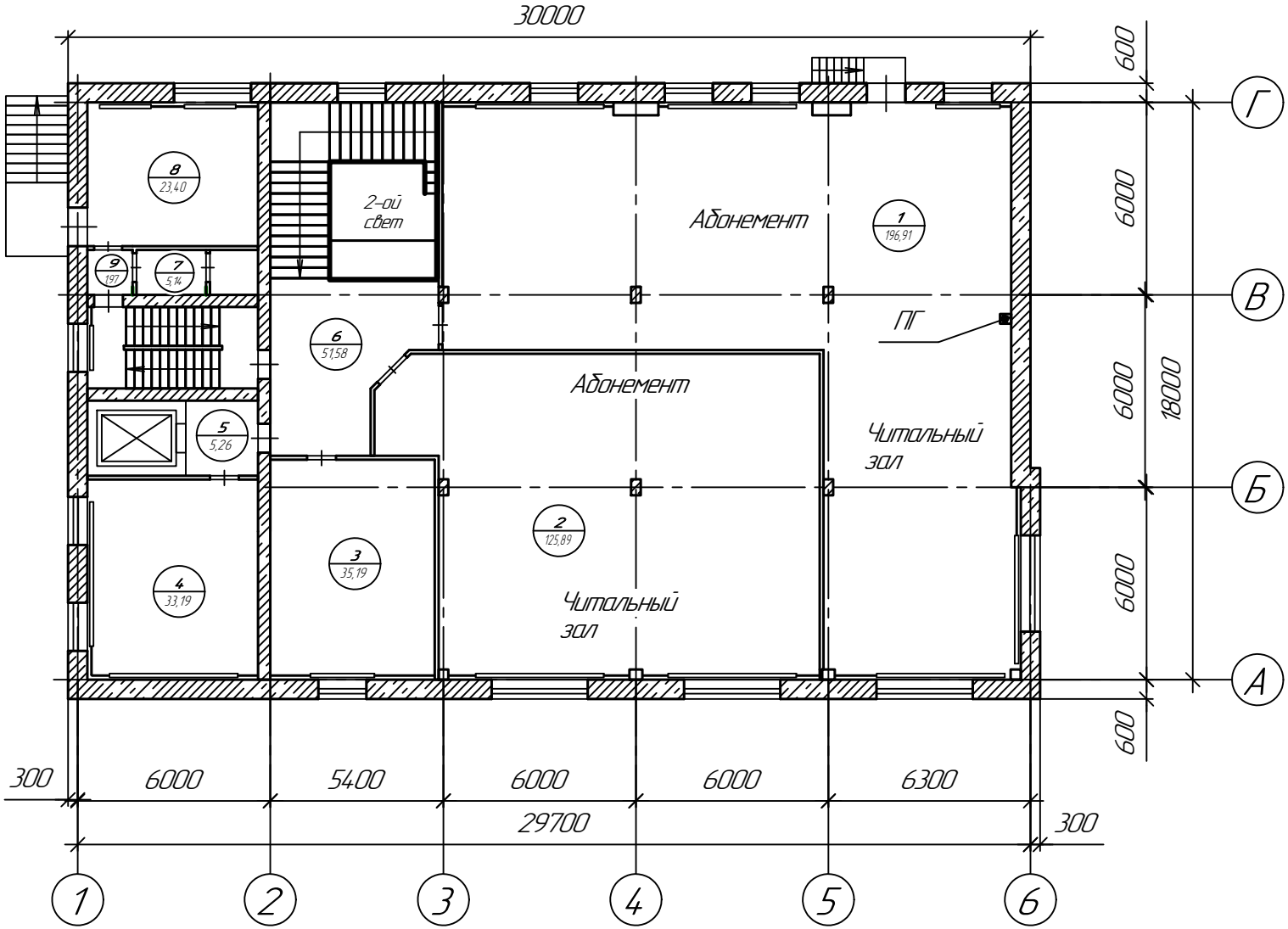

## План 3-ого этажа после перепланировки

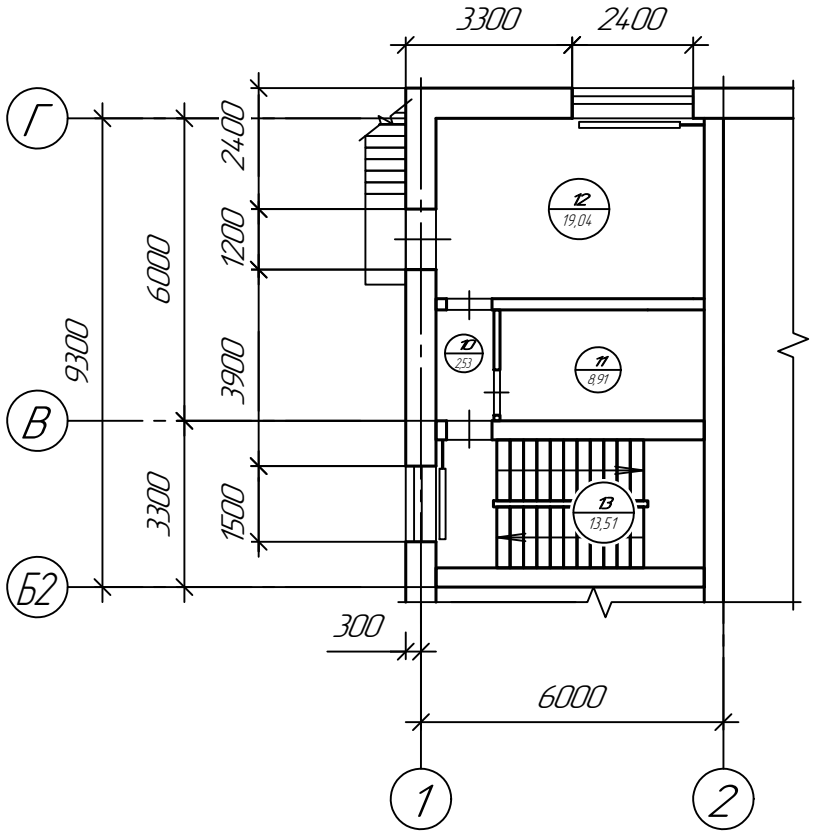


## Экспликация помещений

| № п/п | Наименование помещения | Площадь, м$^2$ | Площадь стен, м$^2$ |
|---|---|---|---|
| 1 | Взрослая библиотека (Абонемент, читальный зал) | 196,91 | 230,26 |
| 2 | Детская библиотека (Абонемент, читальный зал) | 125,89 | 149,14 |
| 3 | Отдел комплектования | 35,19 | 64,72 |
| 4 | Методико-библиографический отдел | 33,19 | 59,65 |
| 5 | Коридор | 5,26 | 25,54 |
| 6 | Холл | 51,58 | 131,92 |
| 7 | Санузел | 5,14 | 31,69 |
| 8 | Административный отдел | 23,4 | 48,72 |
| 9 | Коридор | 1,97 | 11,88 |
| 10 | Коридор | 2,53 | 13,82 |
| 11 | Кабинет секретаря и санитарная комната | 8,91 | 34,53 |
| 12 | Кабинет директора | 19,04 | 42,47 |
| 13 | Лестничная клетка (общая площадь всех этажей – данные из технического паспорта) | 49,7 | 167,14 |
| | Всего: | 558,71 | 1011,48 |

## Схема обозначения разверток стен 2 этажа

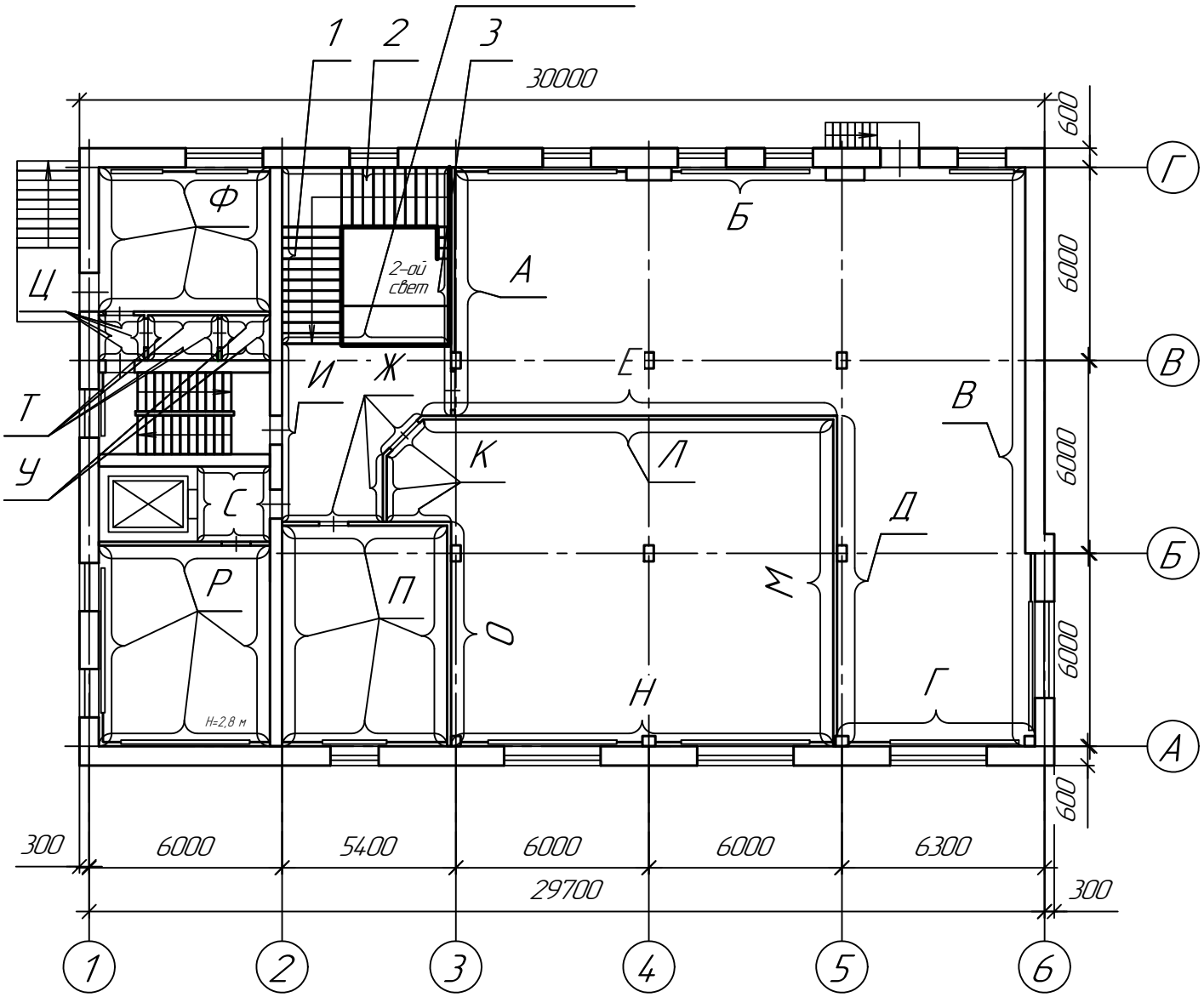


## Схема обозначения разверток стен 3 этажа

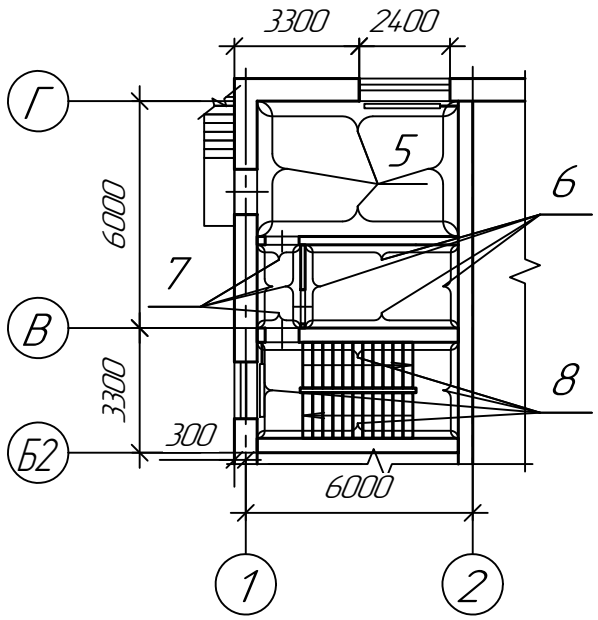

Схема профиля стены

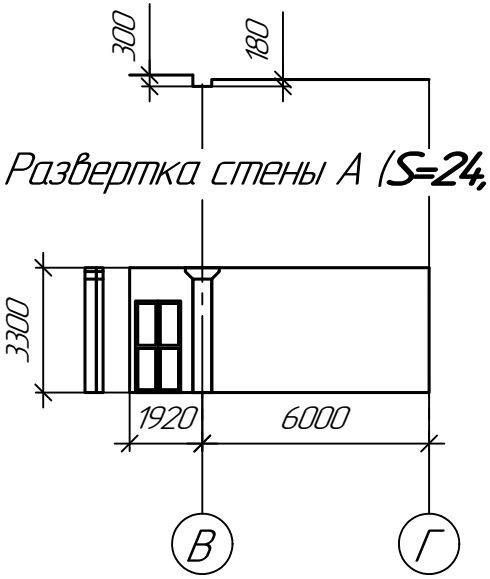


Развертка стены А (**S=24,82 м²**)

Схема профиля стены

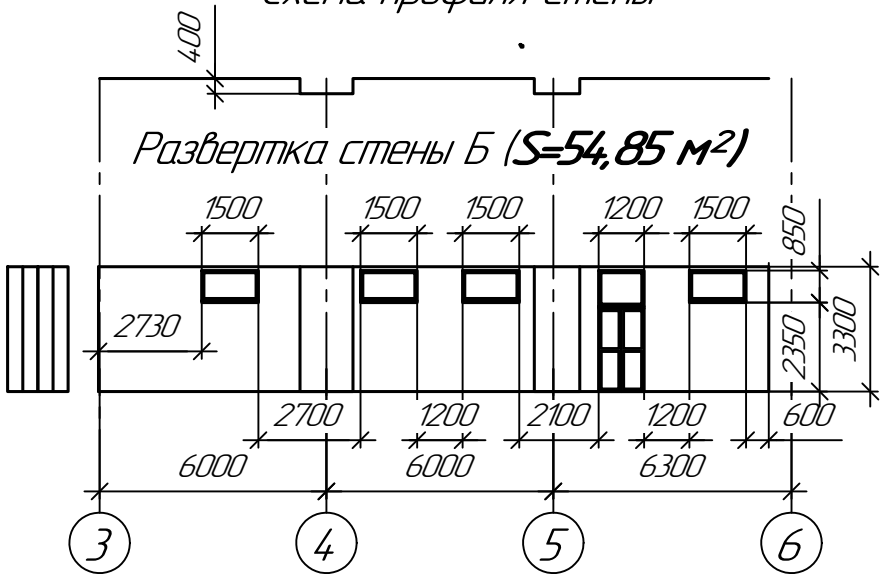


Развертка стены Б (**S=54,85 м²**)

Схема профиля стены

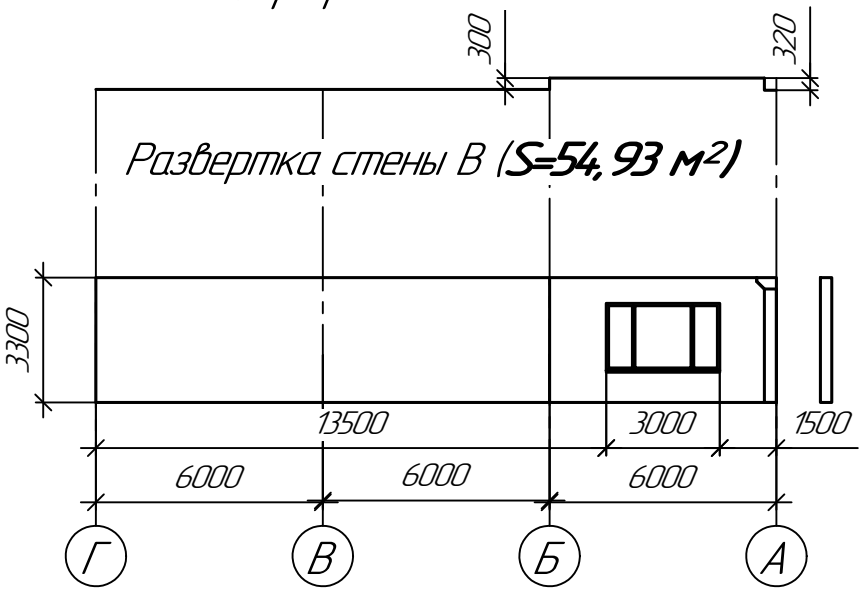


Развертка стены В (**S=54,93 м²**)

Схема профиля стены

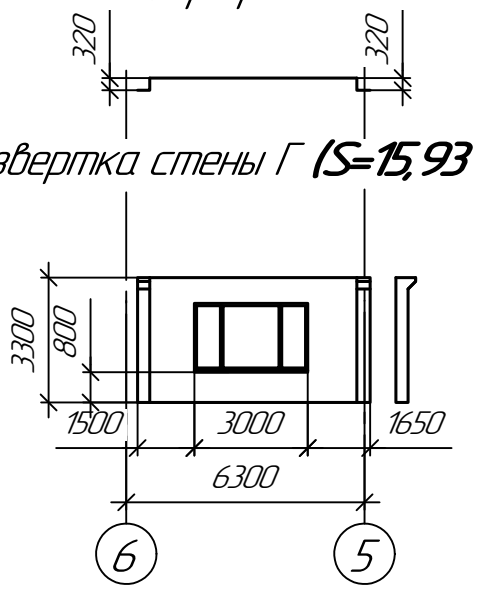


Развертка стены Г (**S=15,93 м²**)

Схема профиля стены

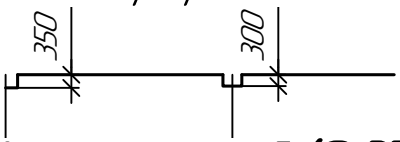


Развертка стены Д **(S=37,1 м²)**

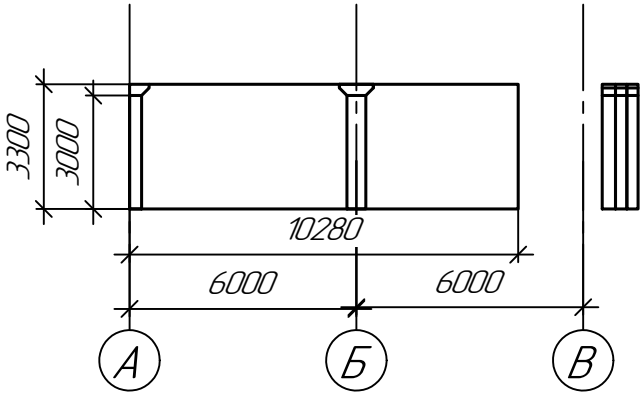


Схема профиля стены

Развертка стены Е **(S=42,63 м²)**

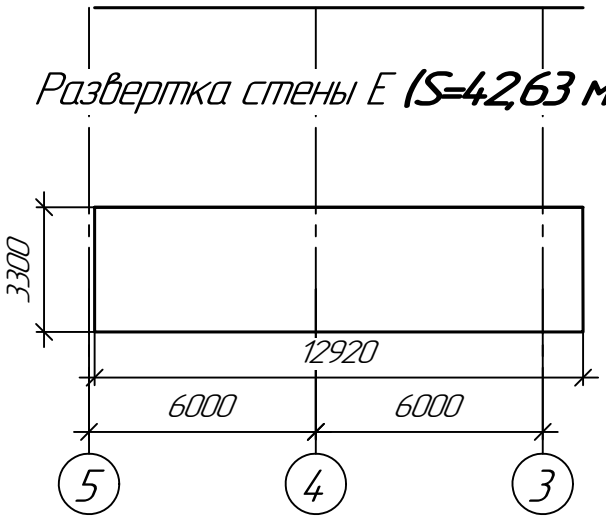


Схема профиля стены

Развертка стены Ж **(S=17,98 м²)**

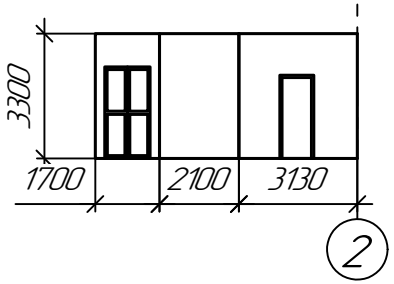


Схема профиля стены

Развертка стены И **(S=14,32 м²)**

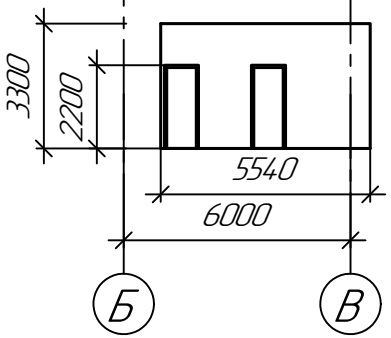

Схема профиля стены

Развертка стены К **(S=15,75 м²)**

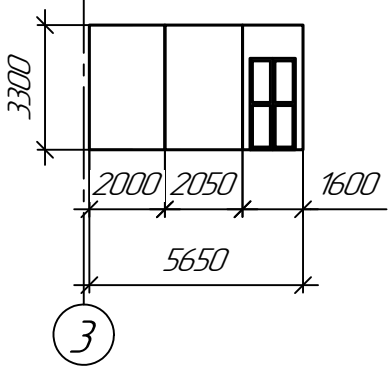


Схема профиля стены

Развертка стены Л **(S=42,1 м²)**

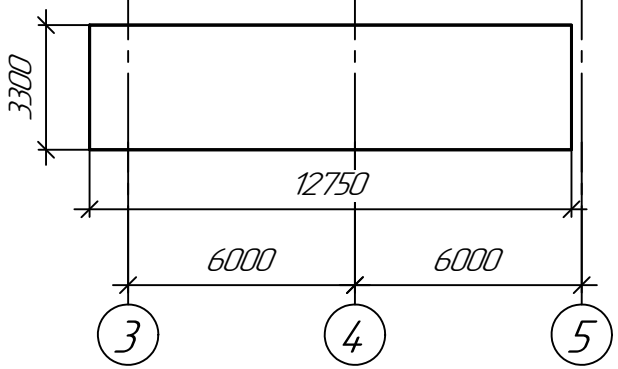


Схема профиля стены

Развертка стены М **(S=33,52 м²)**

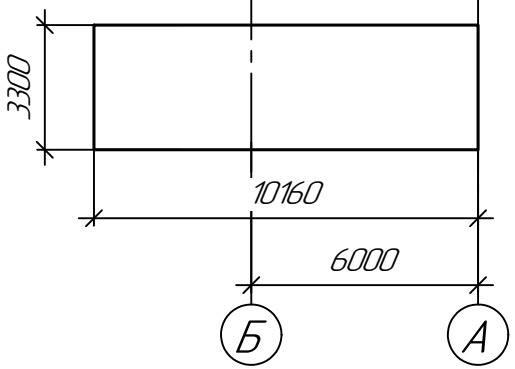


Схема профиля стены

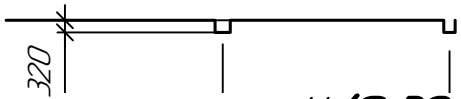


Развертка стены Н **(S=30,67 м²)**

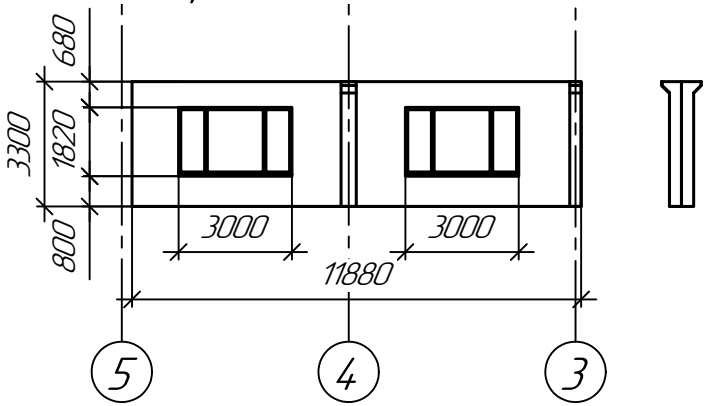


Схема профиля стены

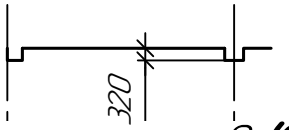


Развертка стены О **(S=27,1 м²)**

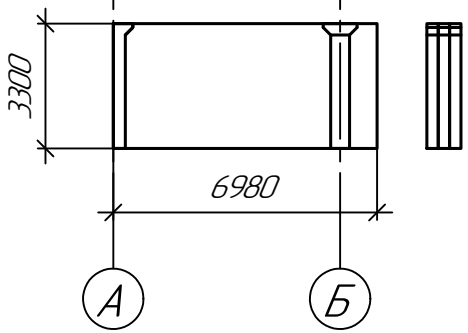

Схема профиля стены

Развертка стены П **(S=64,72 м²)**

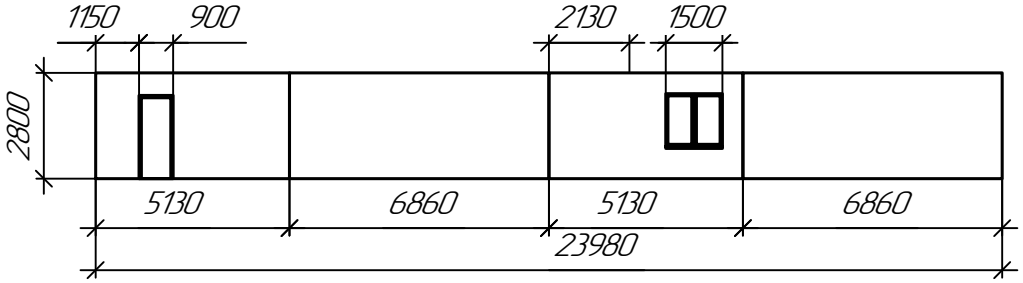


Схема профиля стены

Развертка стены Р **(S=59,65 м²)**

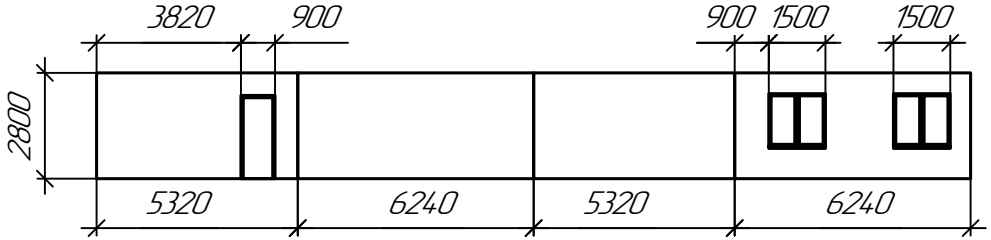


Схема профиля стены

Развертка стены С **(S=25,54 м²)**

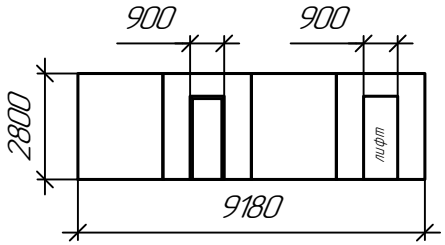


Схема профиля стены

Развертка стены Т **(S=16,83 м²)**

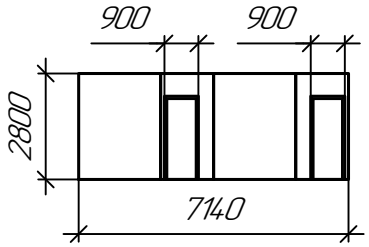


Схема профиля стены

Развертка стены У **(S=14,86 м²)**

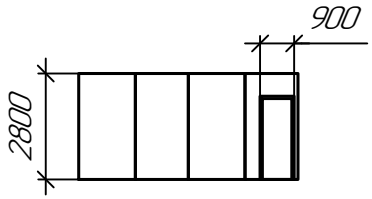

Схема профиля стены

Развертка стены Ф **(S=48,72 м²)**

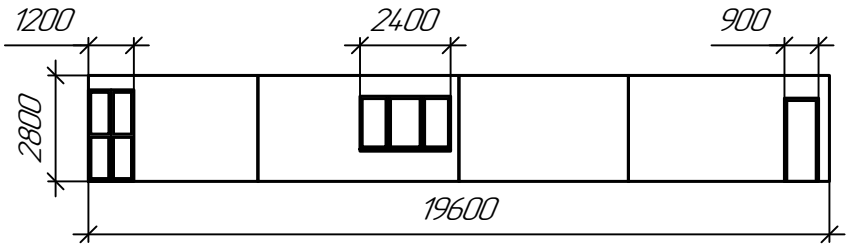


Схема профиля стены

Развертка стены Ц **(S=11,88 м²)**

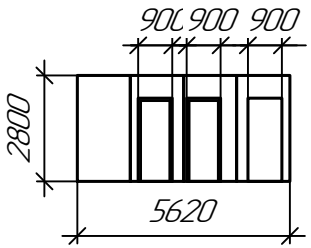

Развертка стены 1 (**S=34,72 м²**)

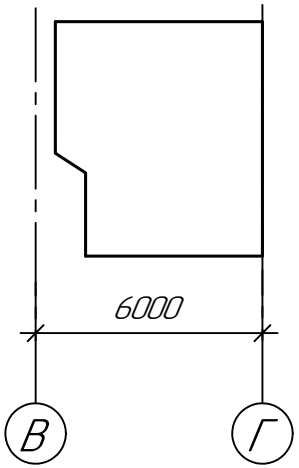


Развертка стены 2 (**S=38,86 м²**)

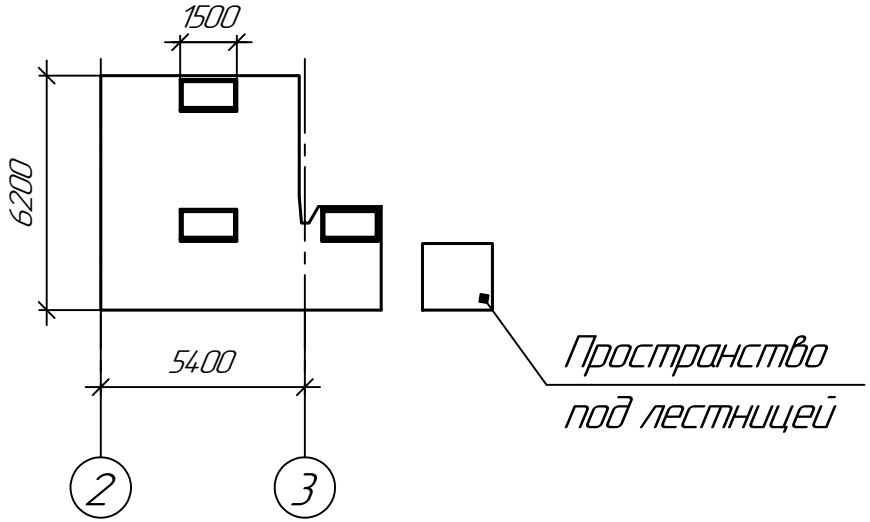


Развертка стены 3 (**S=39,49 м²**)

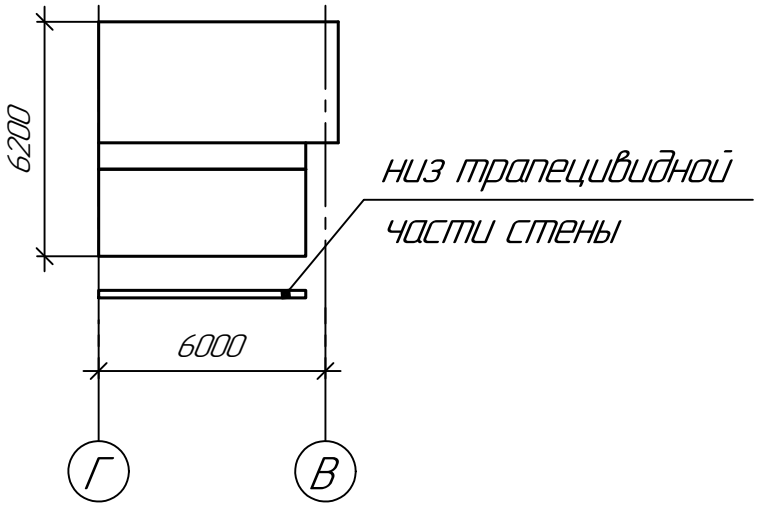


Развертка стены 4 (**S=18,85 м²**)

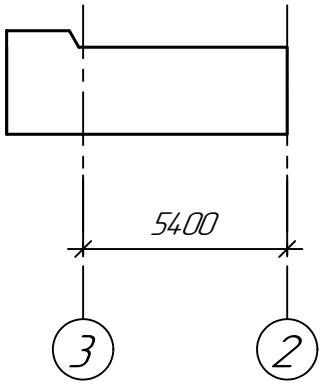

Схема профиля стены

Развертка стены 5 (**S=42,47 м²**)

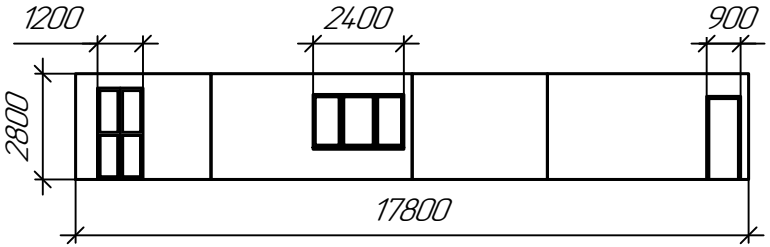


Схема профиля стены

Развертка стены 6 (**S=34,53 м²**)

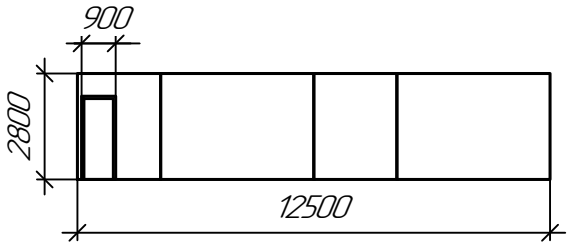


Схема профиля стены

Развертка стены 7 (**S=13,82 м²**)

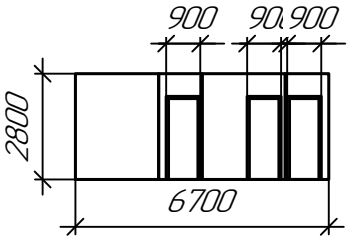


Схема профиля стены

Развертка стены 8
лестничная клетка на все этажи и подвал
(**S=167,14 м²**)

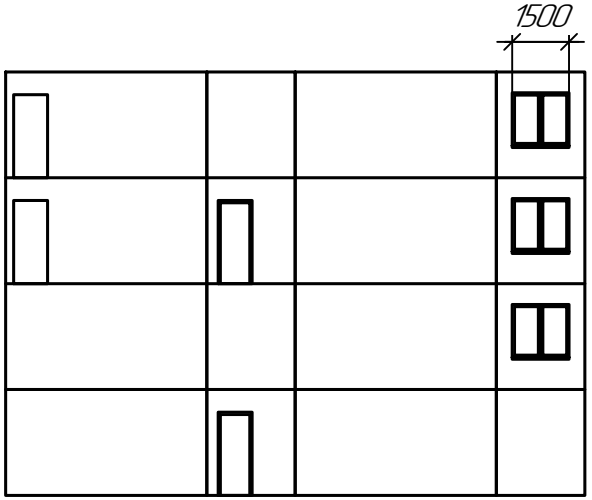

# Схема расположения розеток и выключателей на 2 этаже

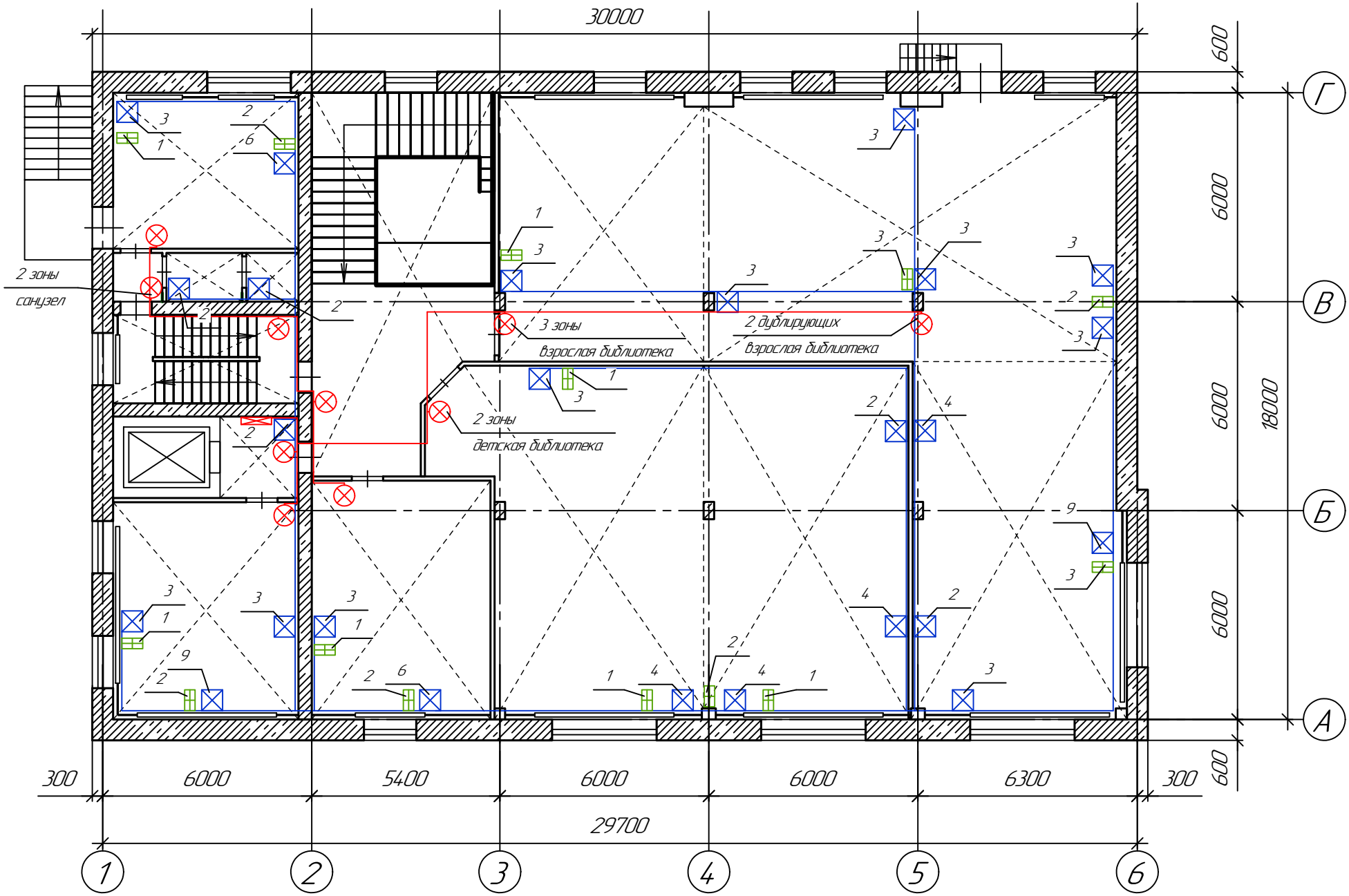

## Схема расположения розеток и выключателей на 1 этаже

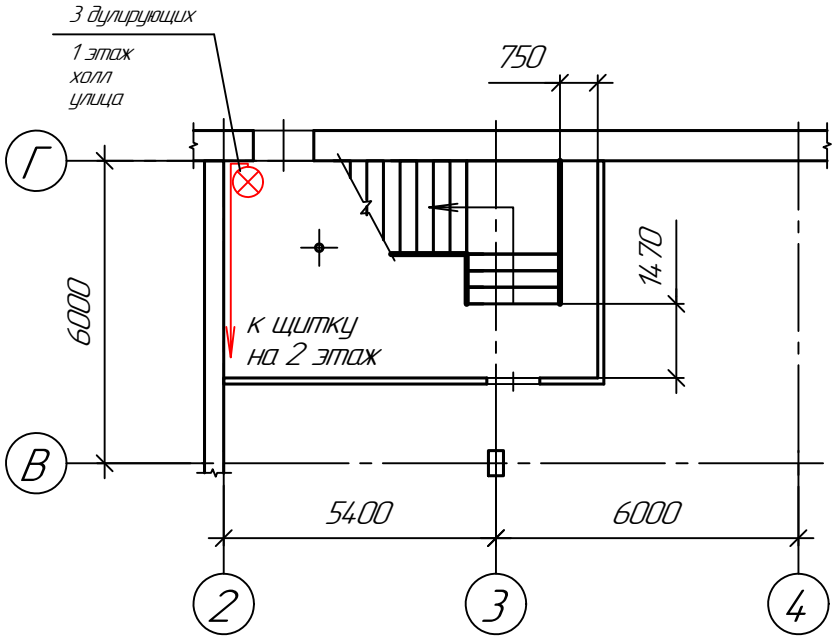


## Схема расположения розеток и выключателей на 3 этаже

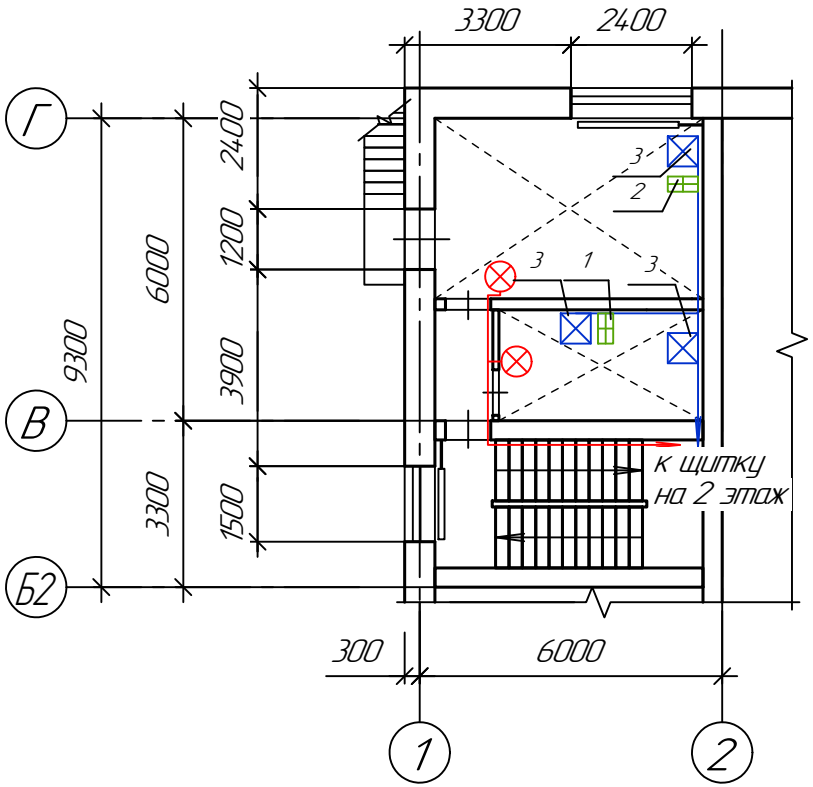


## Условные обозначения

| | |
|---|---|
| | Щиток |
| | Розетка |
| | Выключатель |
| | Зона освещения |
| | Розетка компьютерная (интернет) |

Количество розеток всего – 101 шт.

Количество выключателей всего – 20 шт.

Количество розеток компьютерных – 26 шт.

Протяженность электрического кабеля трёхжильного (с учетом подключения потолочных светильников) – 1600 м

# Схема расположения потолочных светильников на 2 этаже

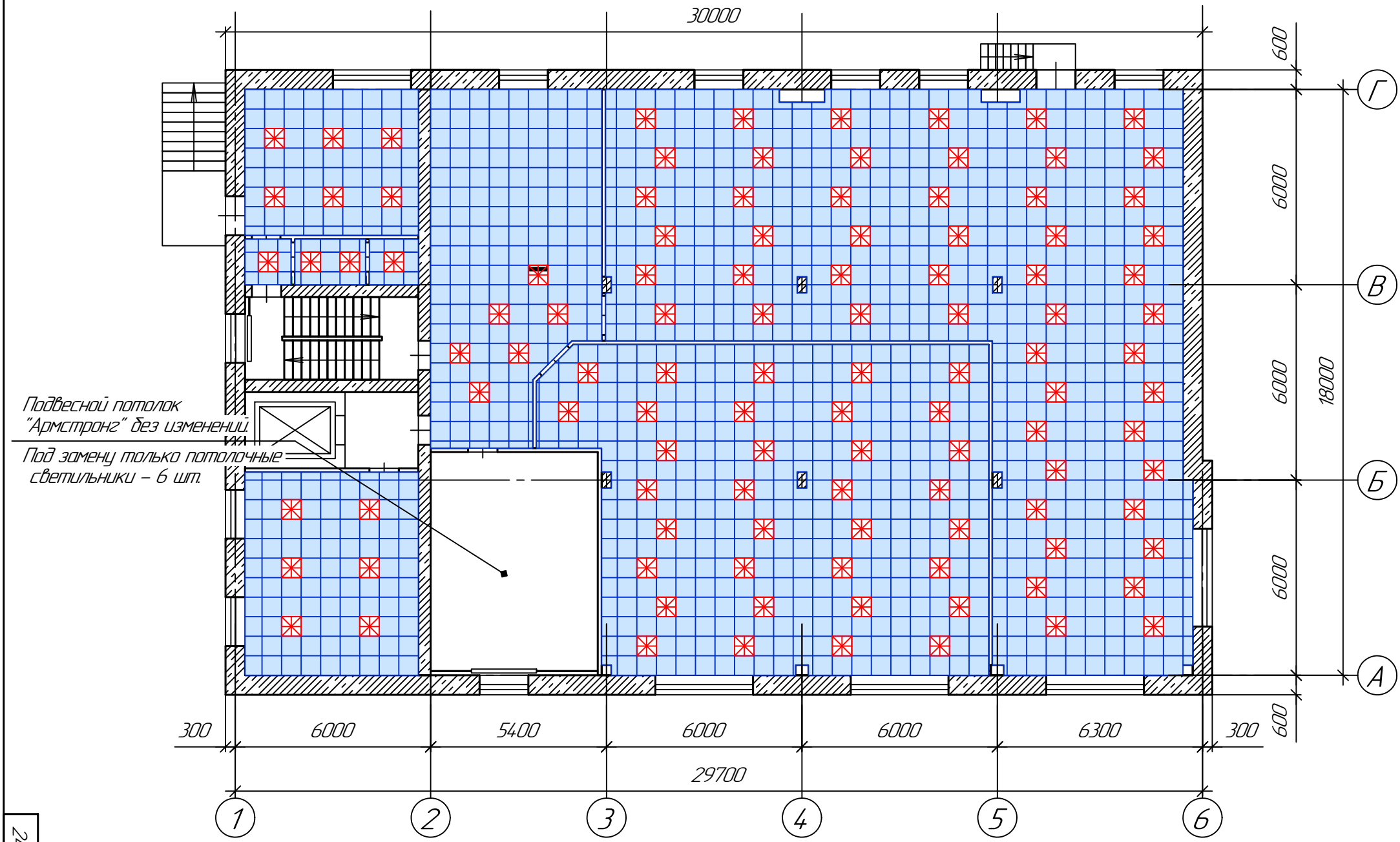

# Схема расположения потолочных светильников на 3 этаже

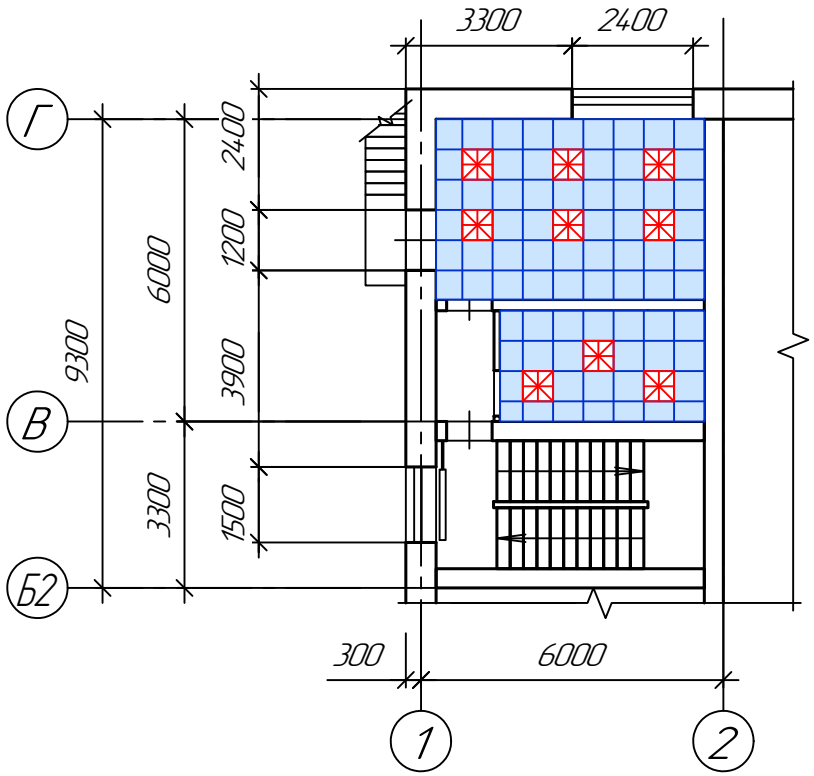


## Условные обозначения

| | |
|---|---|
| | Потолочный светильник 600х600 мм |
| | Потолочная плитка 600х600 мм |

## Ведомость потолочных плиток и светильников

| № п/п из экспликации | Наименование помещения | Кол-во потолочных плиток | Кол-во потолочных светильников |
|---|---|---|---|
| 1 | Взрослая библиотека (Абонемент, читальный зал) | 513 | 52 |
| 2 | Детская библиотека (Абонемент, читальный зал) | 324 | 34 |
| 3 | Отдел комплектования | | 6 |
| 4 | Методико-библиографический отдел | 89 | 6 |
| 6 | Холл | 144 | 6 |
| 7 | Санузел | 18 | 3 |
| 8 | Административный отдел | 62 | 6 |
| 9 | Коридор | 8 | 1 |
| 11 | Кабинет секретаря и санитарная комната | 48 | 3 |
| 12 | Кабинет директора | 25 | 6 |
| | Всего | 1231 | 123 |

# Схема расстановки мебели на 2 этаже

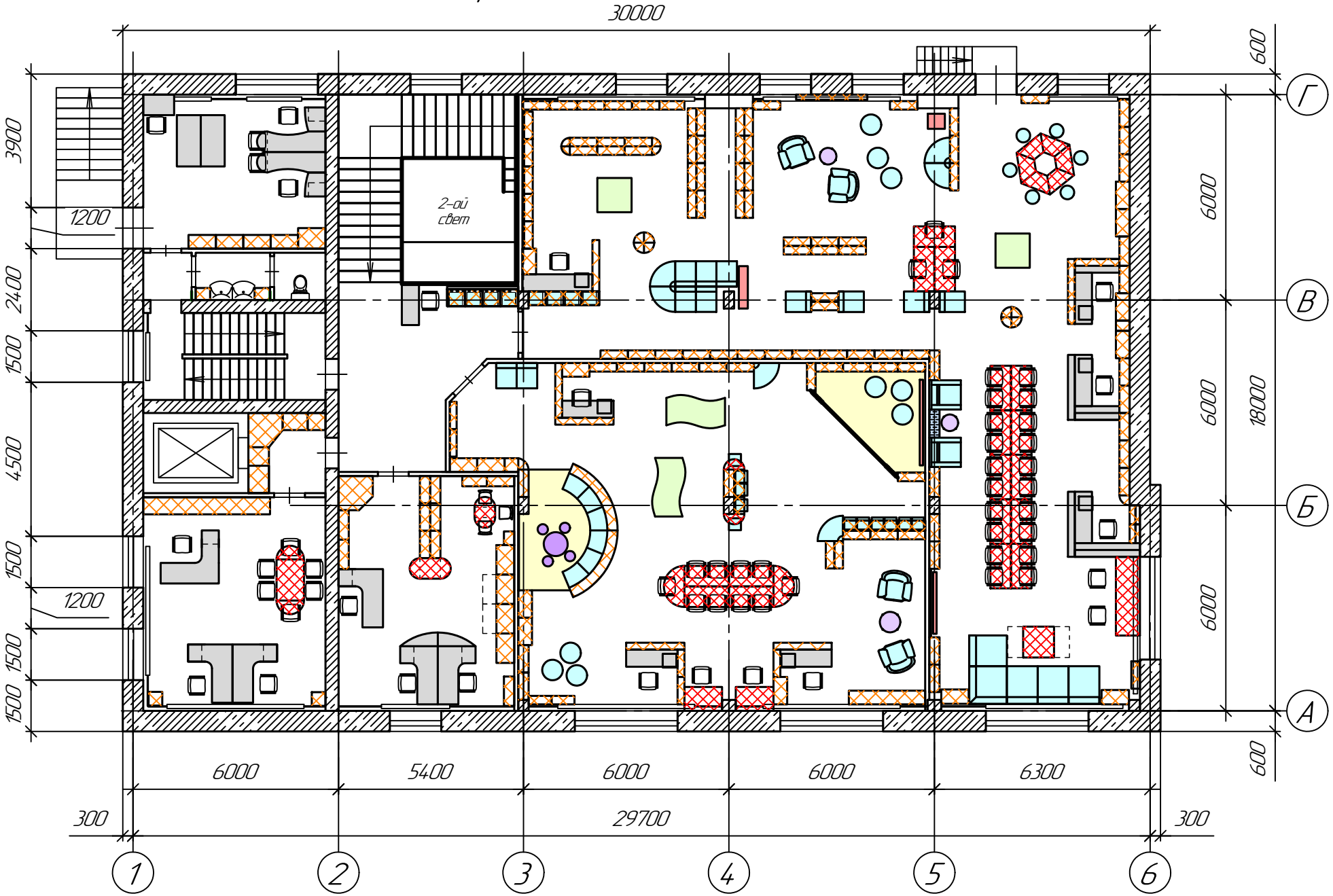

# Схема расстановки мебели на 3 этаже

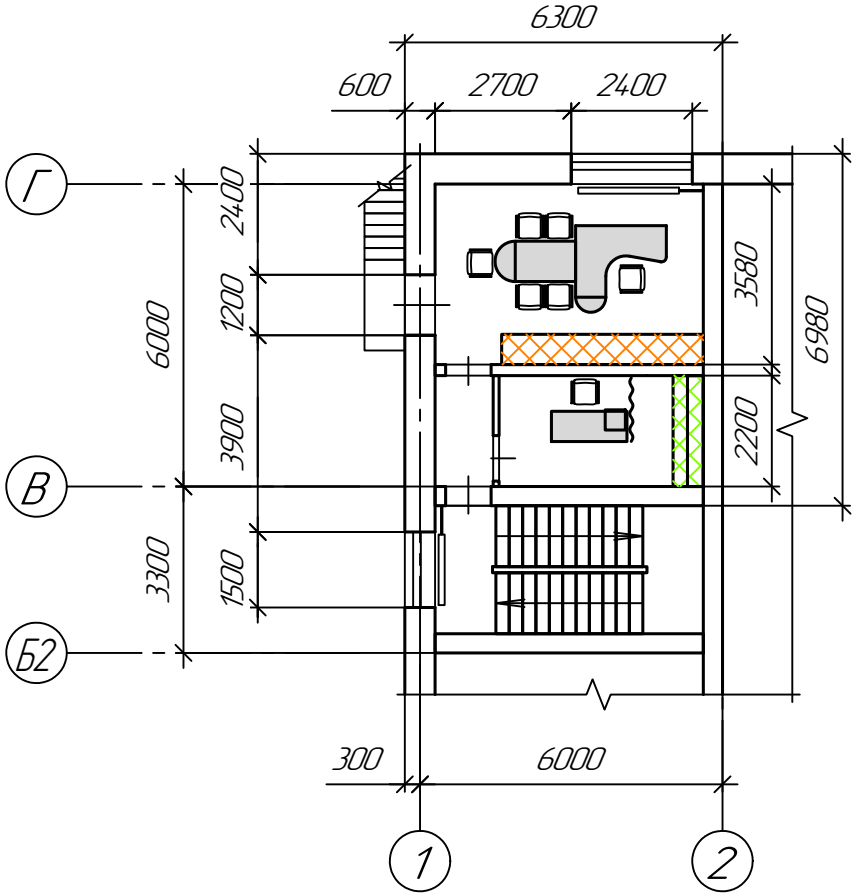


## Условные обозначения

| | |
|---|---|
| | Корпусная мебель (стеллажи, шкафы различной конфигурации) |
| | Столы (различной конфигурации) |
| | Кухонный гарнитур |
| | Рабочее место сотрудника библиотеки (различной конфигурации) |
| | Мягкая мебель (диваны, кресла, пуфы, кресла-мешки) |
| | Передвижные модули "КУБ", "ВОЛНА" (из ЛДСП) |
| | Детская пластиковая мебель (для малышей) |
| | Техническое оснащение (многофункциональная аппаратура, TV и т.д.) |
| | Журнальные столики |
| | Пузырьковая панель |
| | Зона с ковролином |
| | Штора с карнизом |
| | Стул, рабочее кресло |

# Схема функционального зонирования (центрирования) помещений взрослой и детской библиотек

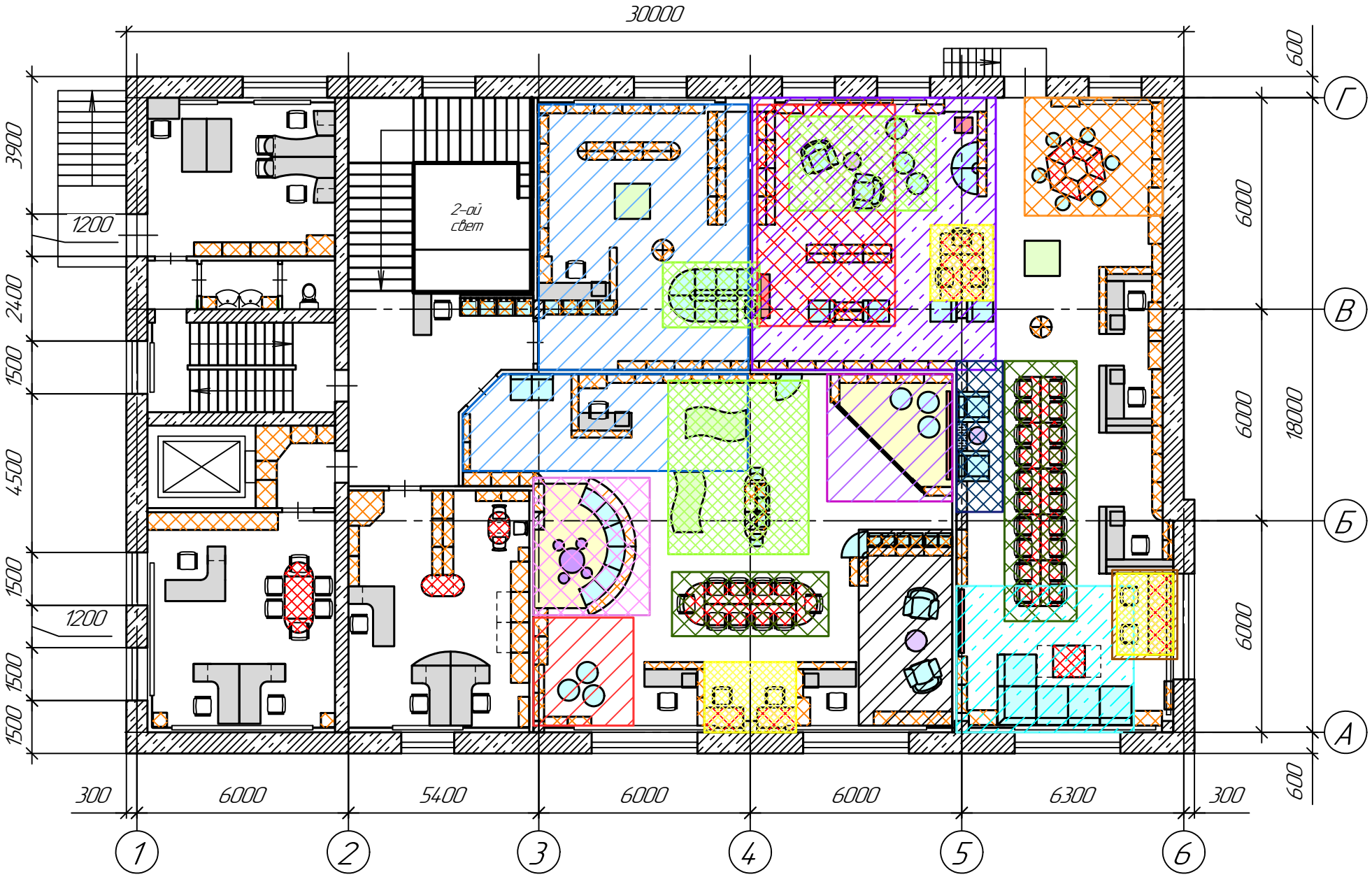


Условные обозначения зонирования приведены на листе 29

# Схема зонирования помещений взрослой и детской библиотек

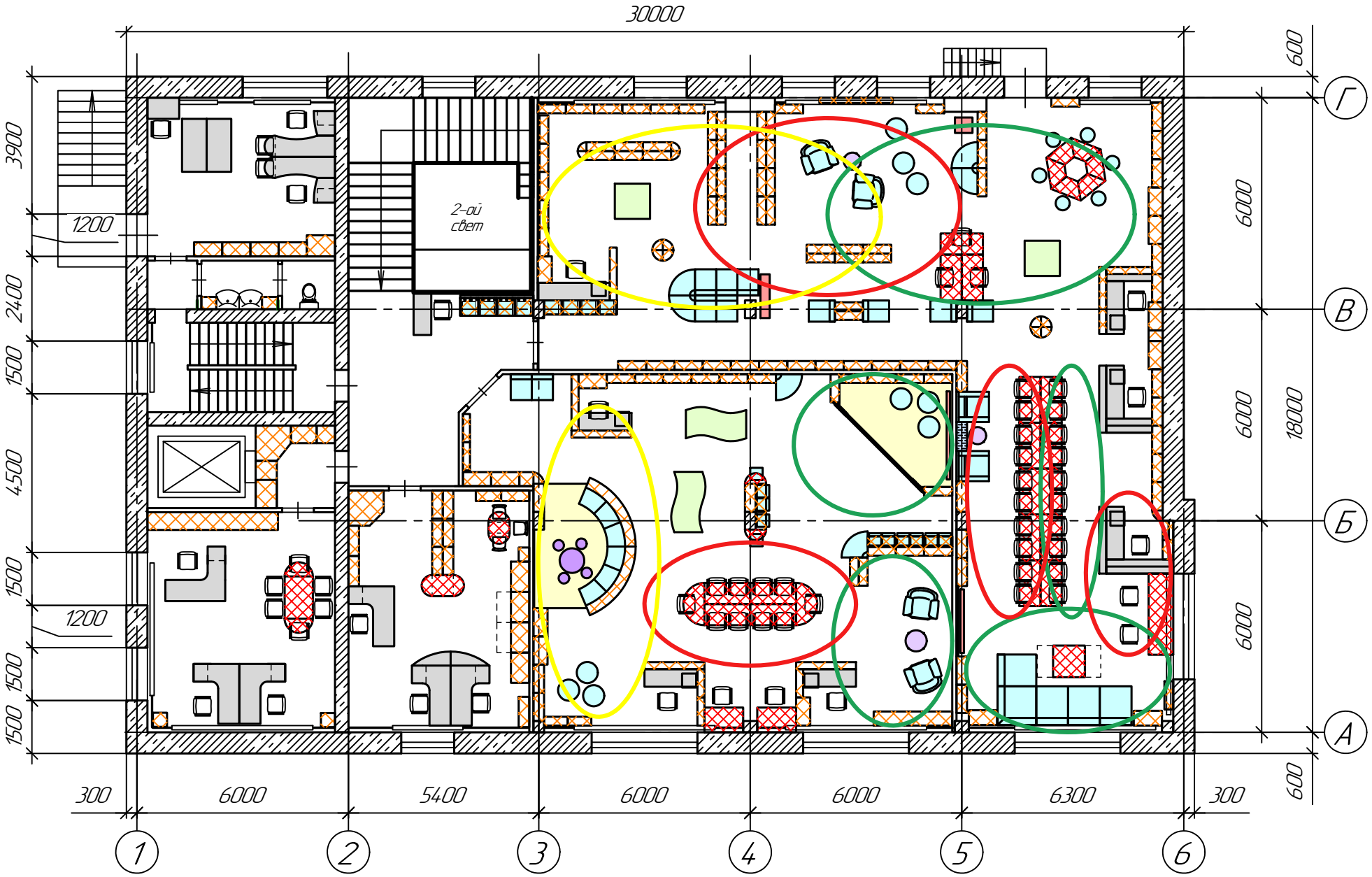


Условные обозначения освещения приведены на листе 29

## Условные обозначения зонирования

| | |
|---|---|
| | Зона художественного чтения |
| | Зона комфортного чтения |
| | Центр краеведения |
| | Территория "М" |
| | Зона коворкинга |
| | Компьютерная зона |
| | Зона тихого чтения |
| | Конференц-зона |
| | Правовой цент |
| | Арт-студия |
| | Центр национальных культур |
| | Лофт студия |
| | Центр краеведческой книги |
| | Центр детского чтения |

## Условные обозначения освещения

| | |
|---|---|
| | Утро |
| | День |
| | Вечер |

# Концепция зонирования

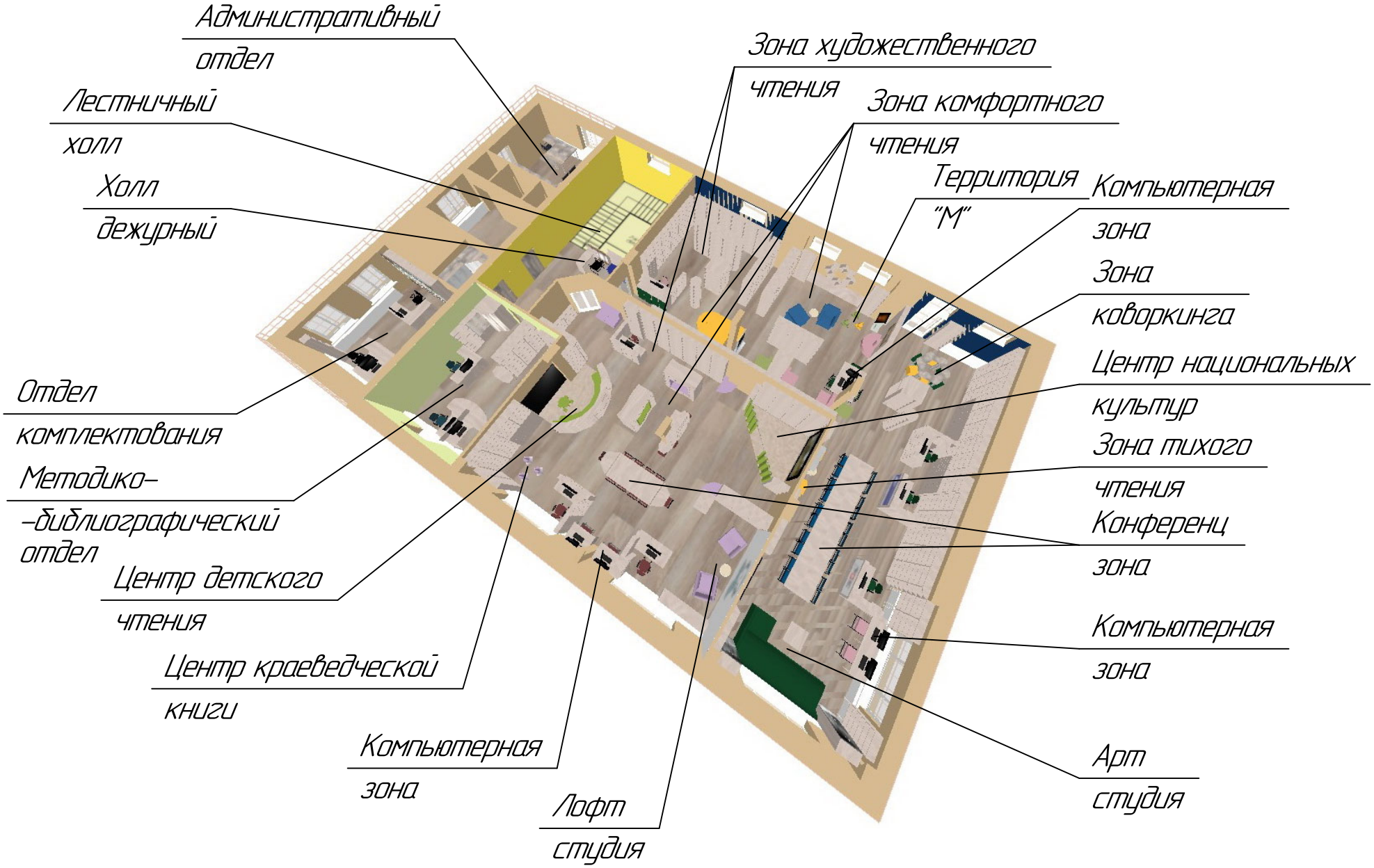

# Фасад здания библиотеки до ремонта

# Входная группа до ремонта

# Эскиз фасада библиотеки – 1 вариант

## Проект фасада Центральной агаповской библиотеки (вариант 1)

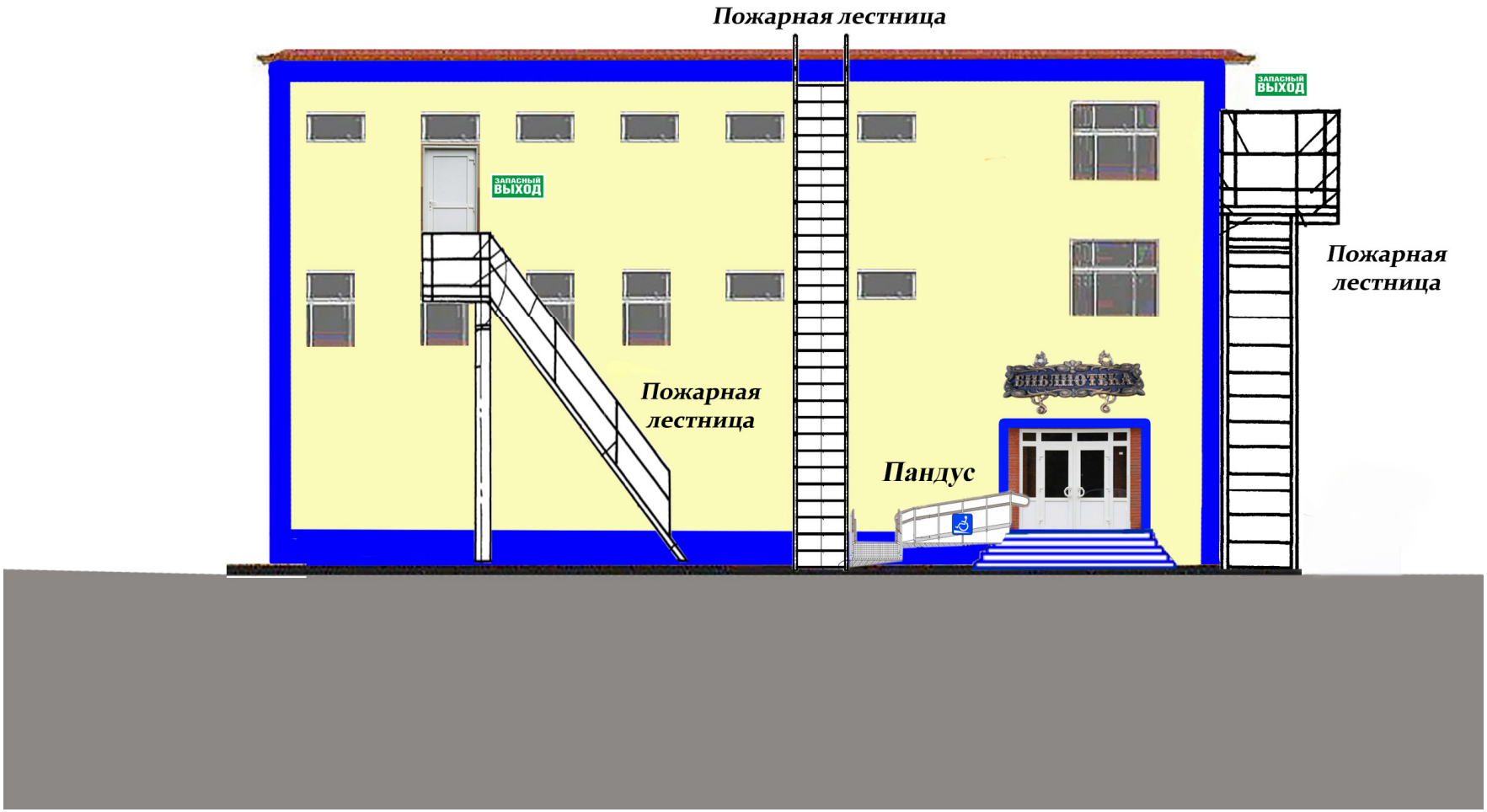

# Эскиз фасада библиотеки – 2 вариант

## Проект фасада Центральной агаповской библиотеки (вариант 2)

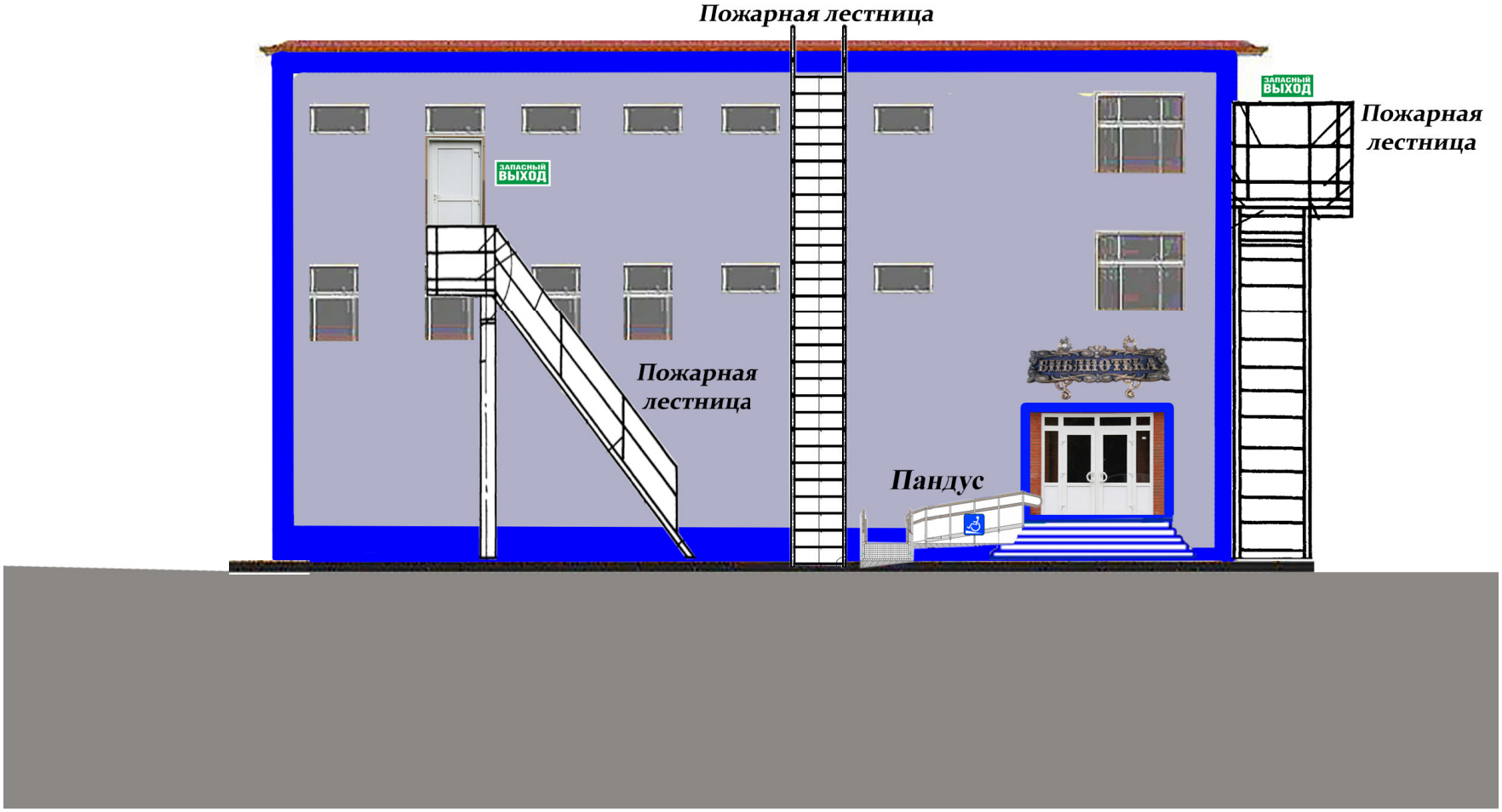

# Эскиз входной группы – 1 вариант

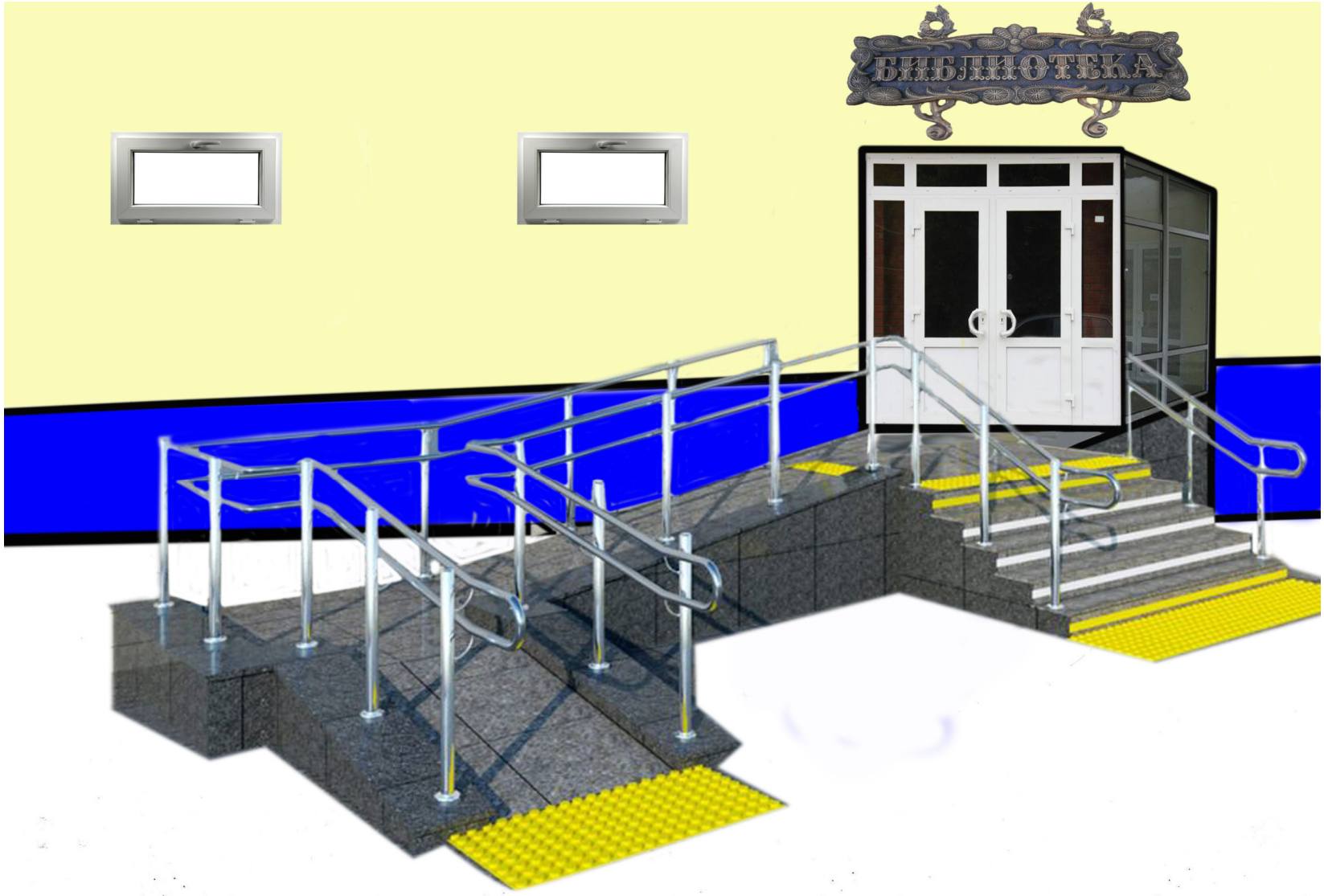

# Эскиз входной группы – 2 вариант

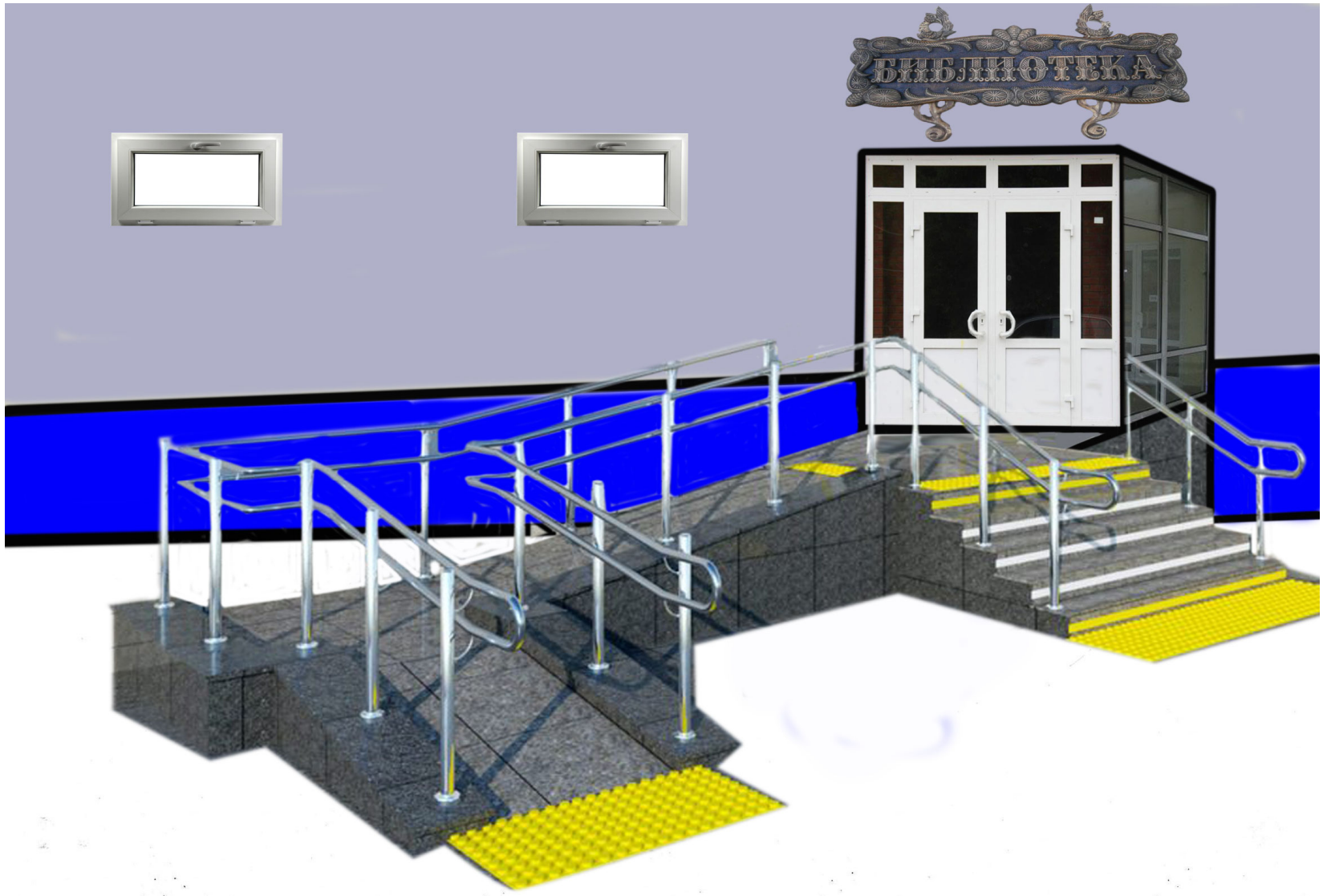

# Помещения взрослой библиотеки (абонемент и читальный зал) до ремонта

ФАНТАСТИКА
ДЕТЕКТИВ
ТРИЛЛЕР
БОЕВИК

СОБЫТИЯ и ЛЮДИ
размышления
52 ПРОЗА
ИЛЬМЕНСКИЙ
ЗАПОВЕДНИК
ДОМ РОМАНОВЫХ
4 СЕЛЬСКОЕ И ЛЕСНОЕ ХОЗЯЙСТВО
5 ЗДРАВООХРАНЕНИЕ, МЕДИЦИНСКИЕ НАУКИ
60 ОБЩЕСТВЕННЫЕ НАУКИ
63 ИСТОРИЯ, ИСТОРИЧЕСКИЕ НАУКИ
65 ЭКОНОМИКА, ЭКОНОМИЧЕСКИЕ НАУКИ
66 ПОЛИТИКА, ПОЛИТИЧЕСКИЕ НАУКИ
67 ПРАВО, ЮРИДИЧЕСКИЕ НАУКИ

Со мной не соск
54 ПРОИЗВЕДЕНИЯ РУССКОЙ ЛИТЕРАТУРЫ
МАМОНТОВ
СЕРОВА

84 Русская литература
83 литератур
84 русская литера

84 Зарубежная литература
ЛЕМ
Рипли Бомчер

# Помещения детской библиотеки (абонемент и читальный зал) до ремонта

Произведения литературы России
Произведения зарубежных стран
Сборники произведений
Жила в стране советской
писательница Де
Агнца Барто
Мне теперь не до игрушек
Маленькая хозяйка Лёлькина в кос
Я люблю свою лошадку
Мы не заметили жука
6+

6+
24
Химичес
науки

В ЛИР ИНТЕРЕСНЫХ НАУК
СОЗВЕЗДИЕ КЛАССИКИ
В ГЛУБИ ВЕКОВ
6+
12+

СКАЗКИ
85.

Viva!

# Помещения методико-библиографического отдела и коридора до ремонта

GRAFO

7
МЕТОДИКО-
БИБЛИОГРАФИЧЕСКИЙ
ОТДЕЛ

ЩО-2
~380В

# Помещение отдела комплектования до ремонта

# Помещения холла и первого этажа до ремонта

ЕЙСТВОВАТЬ ПРИ ПОЖАРЕ
ДЕЙСТВИЯ НАСЕЛЕНИЯ ПРИ СТИХИЙНЫХ БЕДСТВИЯХ

ПОМНИМ
ЧТИМ
1941-1945
Наши земляки
Герои Советского Союза

ВЫХОД

УМЕЙ ДЕЙСТВОВАТЬ ПРИ ПОЖАРЕ

# Помещение санузла до ремонта

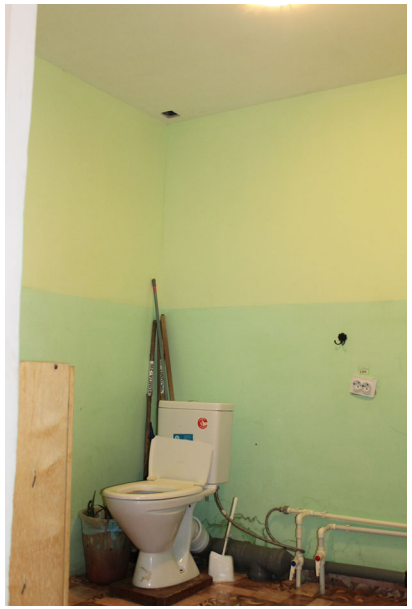

# Помещение административного отдела до ремонта

ВЫХОД


ВЫХОД

ВЫХОД

# Помещение кабинета директора до ремонта

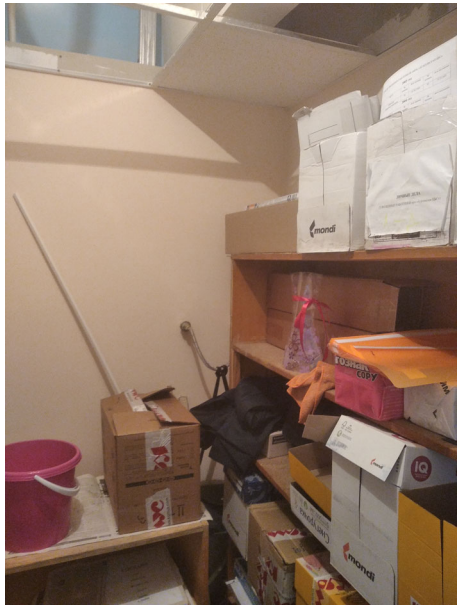

# Помещения лестничных клеток до ремонта

# Визуализация помещения №1 – Взрослая библиотека (абонемент, читальный зал)

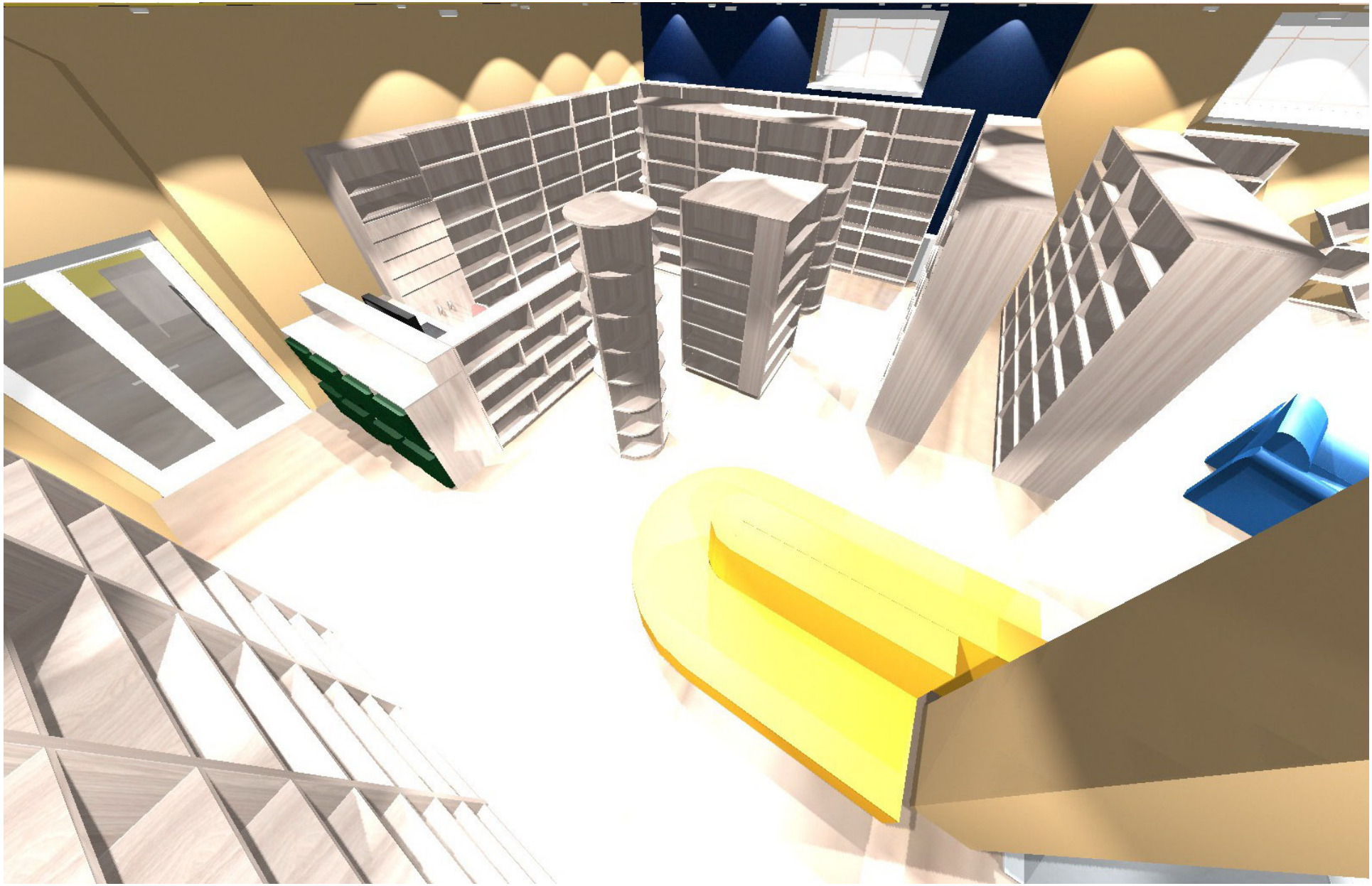

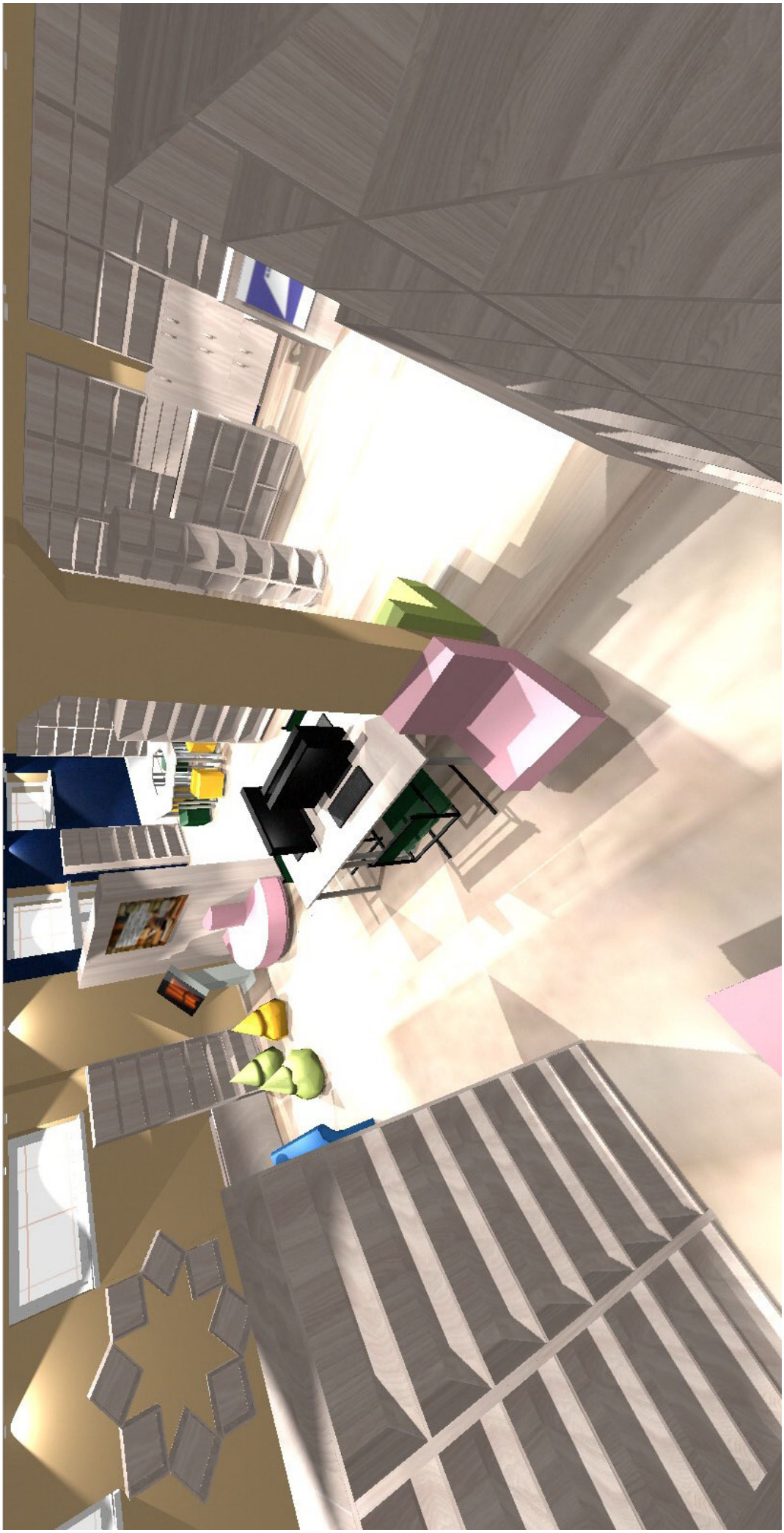

БИБЛИОТЕКА
НОВОГО
ПОКОЛЕНИЯ
СЧАСТЬЕ – ЭТО...

Windows

Windows

# Визуализация помещения №2 – детская библиотека (абонемент, читальный зал)

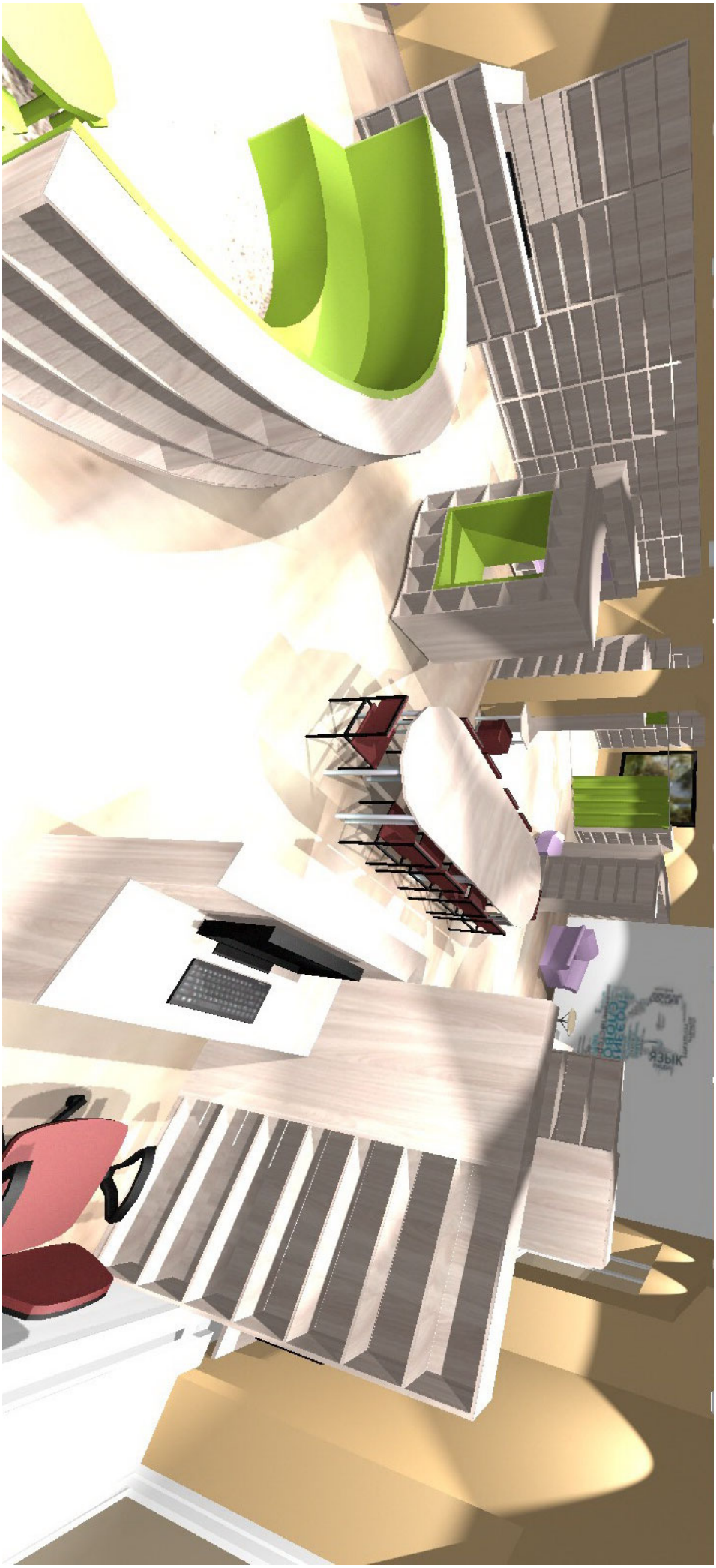
ЯЗЫК

ПУШКИН
ЯЗЫК
РОСС
ИДЕИ
ТАЛАНТ
ПОИСК

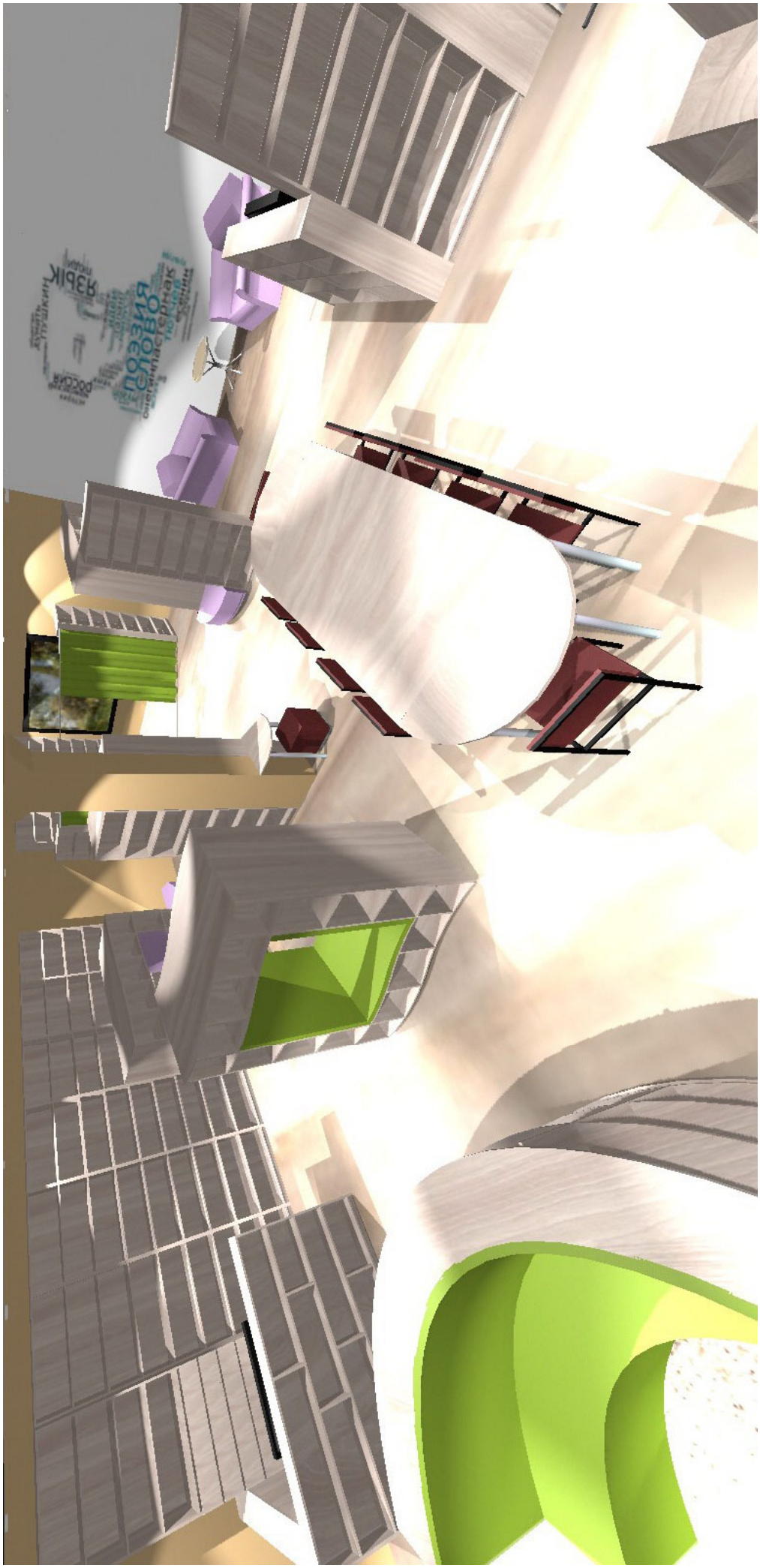
ПОЭЗИЯ
СЛОВО
ЯЗЫК
РОССИЯ
ПУШКИН
ПОЭТ
ПЕРО
ПЕЧАТЬ
ПИСАТЕЛЬ
ПИСАТЬ
ПЕСНЯ
ПЕСНИ
ПЕСНЯ
ПЕСНЯ
ПЕСНЯ

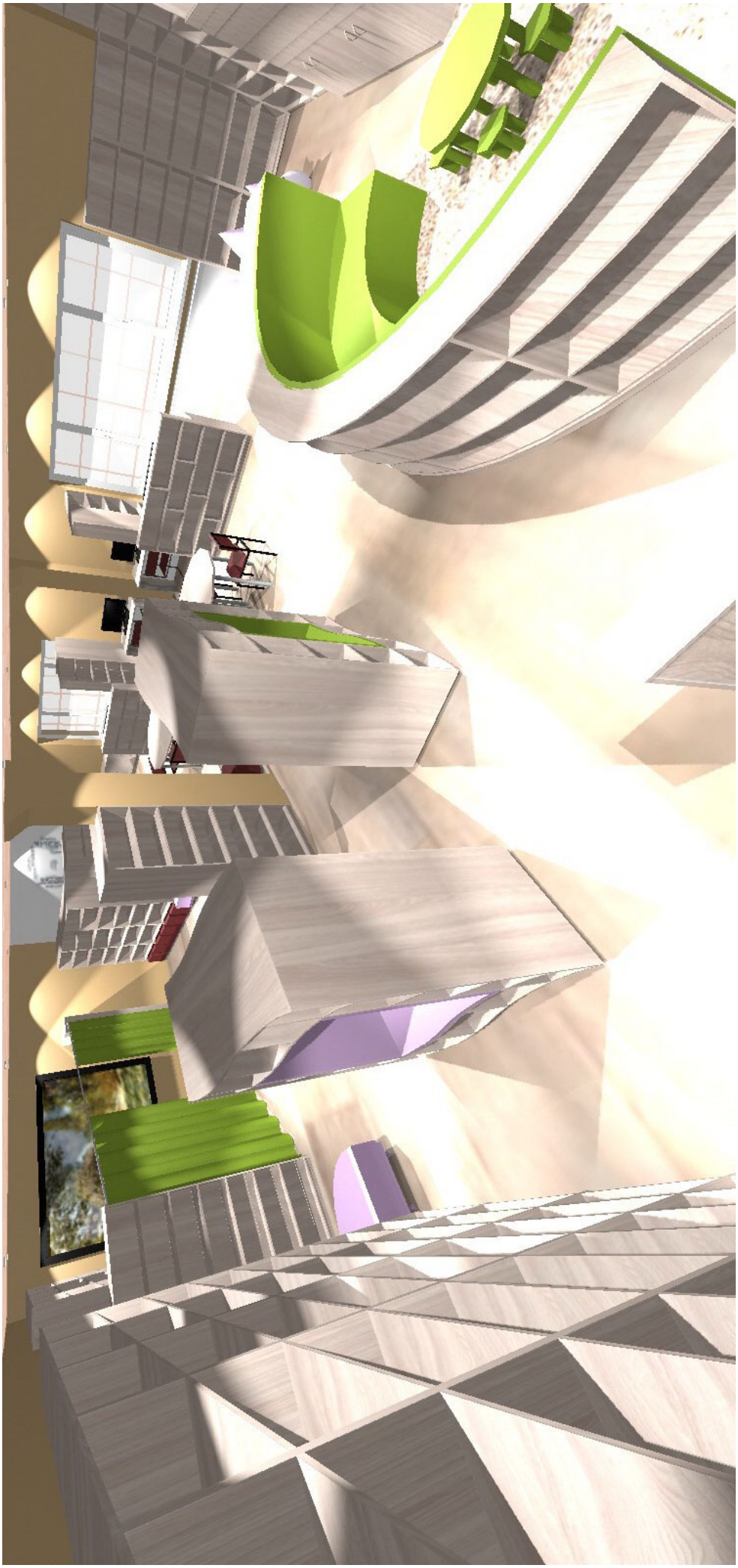

# Визуализация помещения № 3 – отдел комплектования

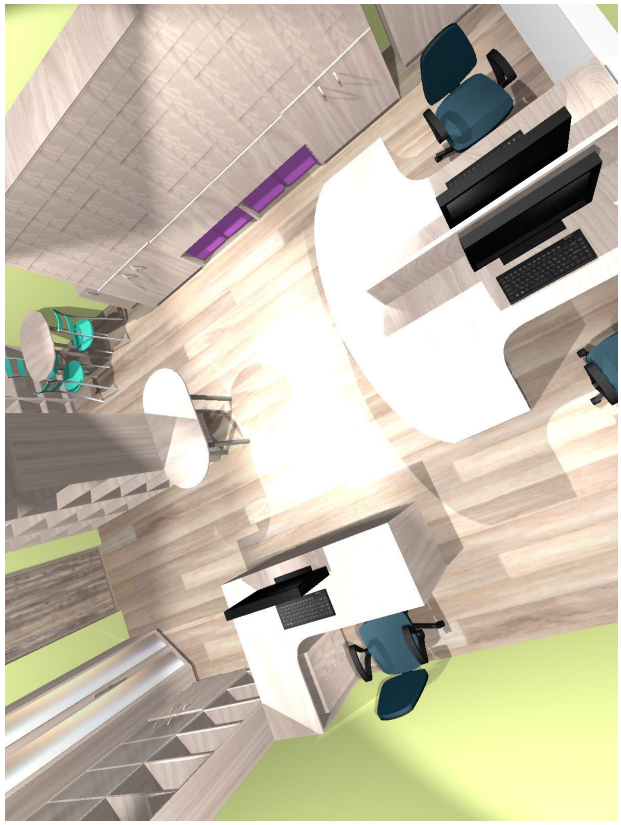

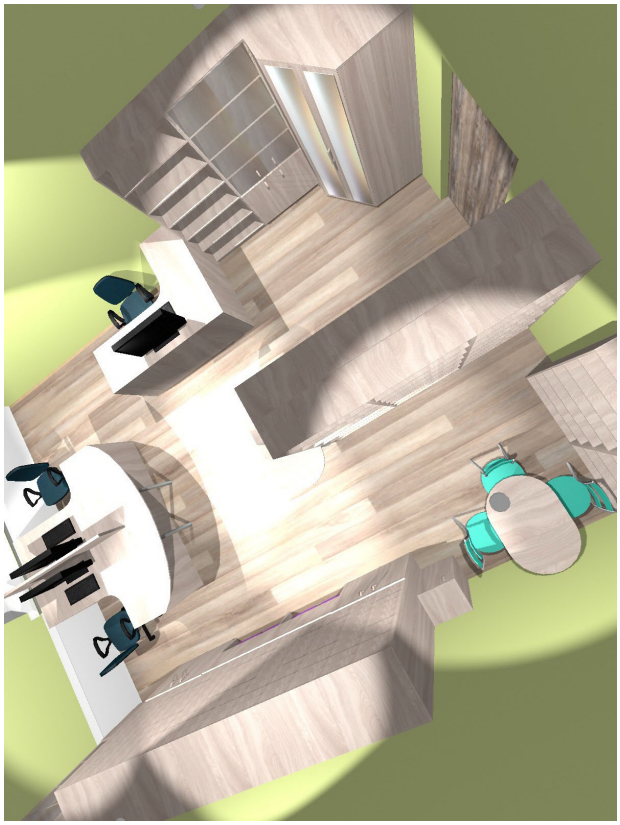

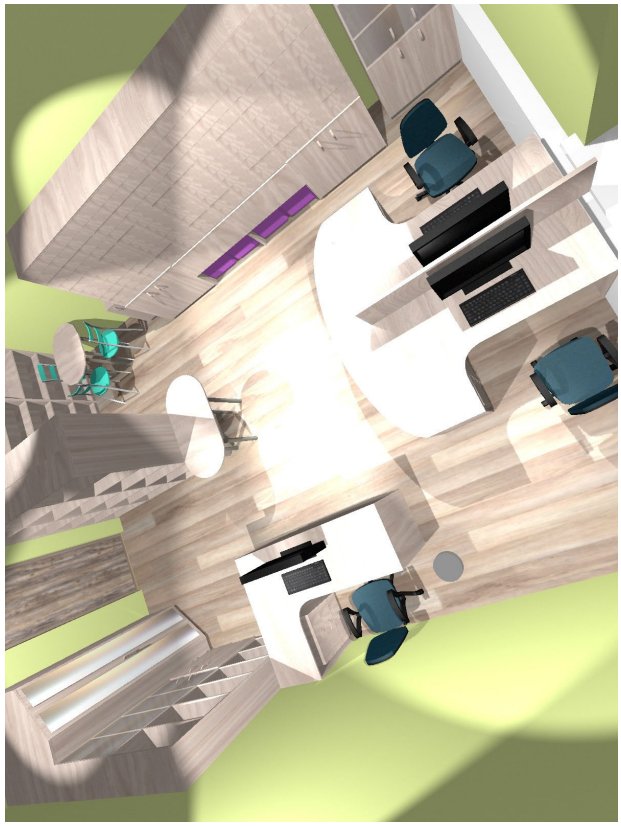

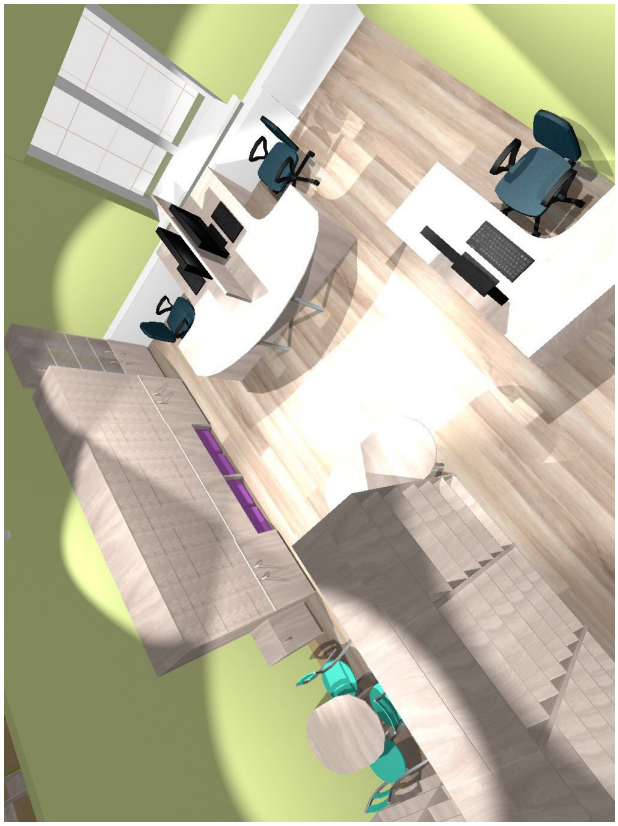

# Визуализация помещения № 4 – методико-библиографический отдел

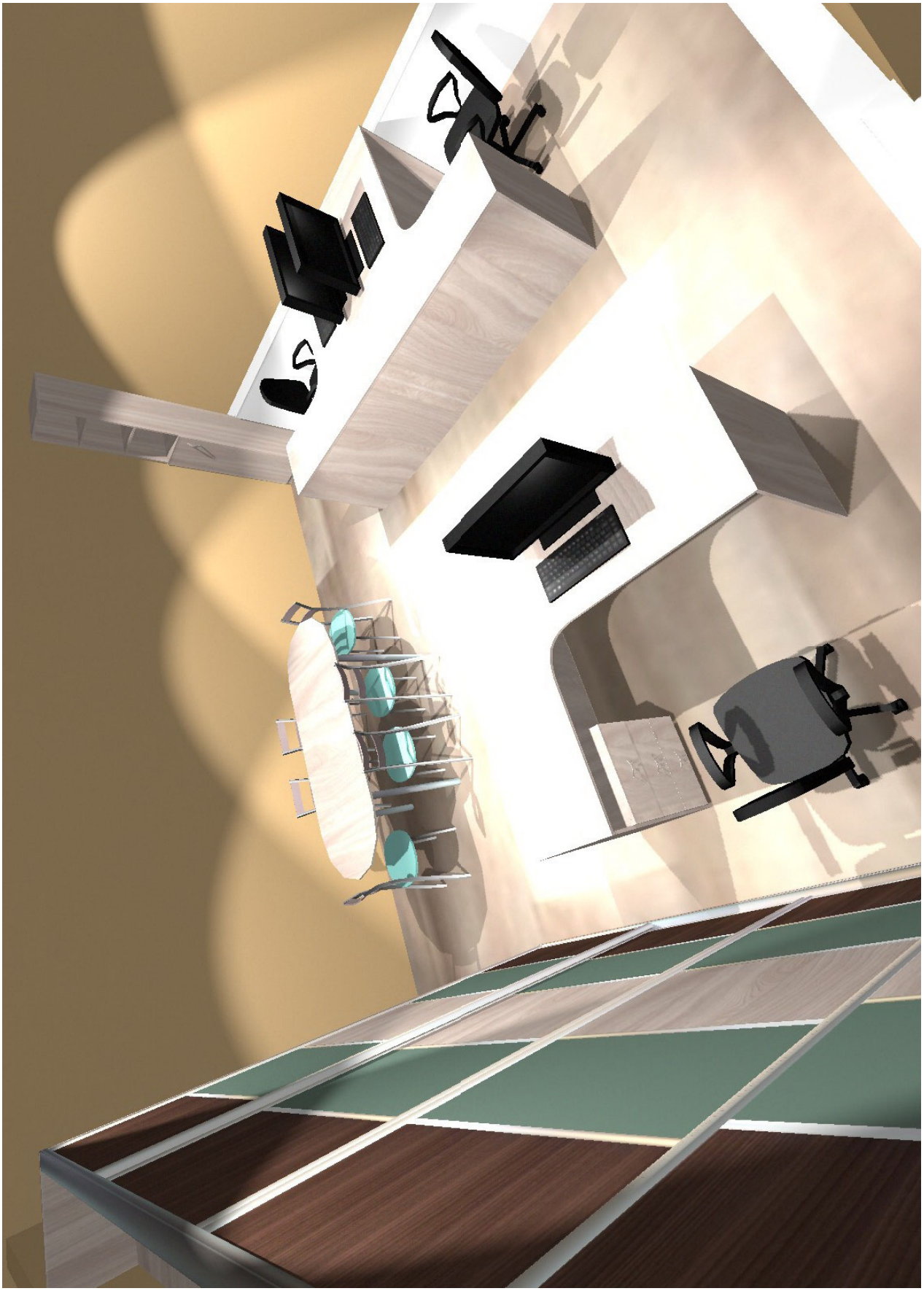

# Визуализация помещения № 6 – холл

# Визуализация помещения № 7 – холл

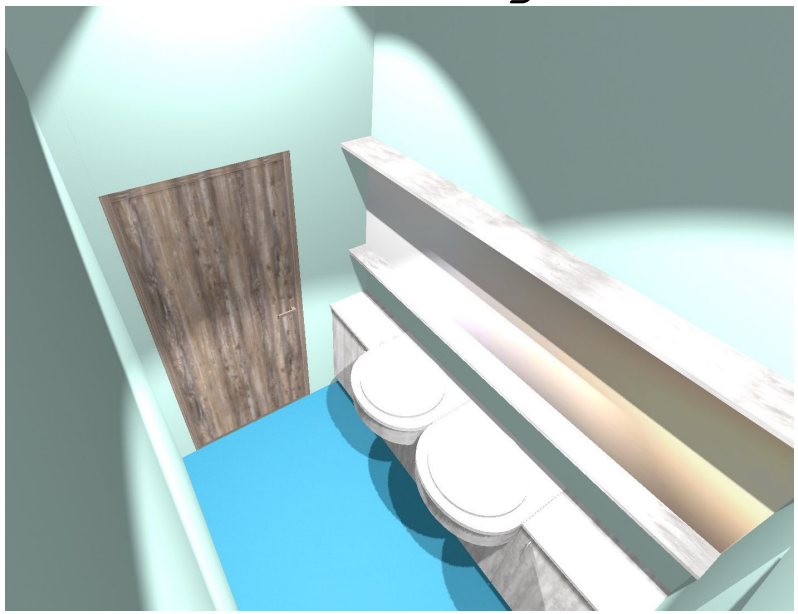

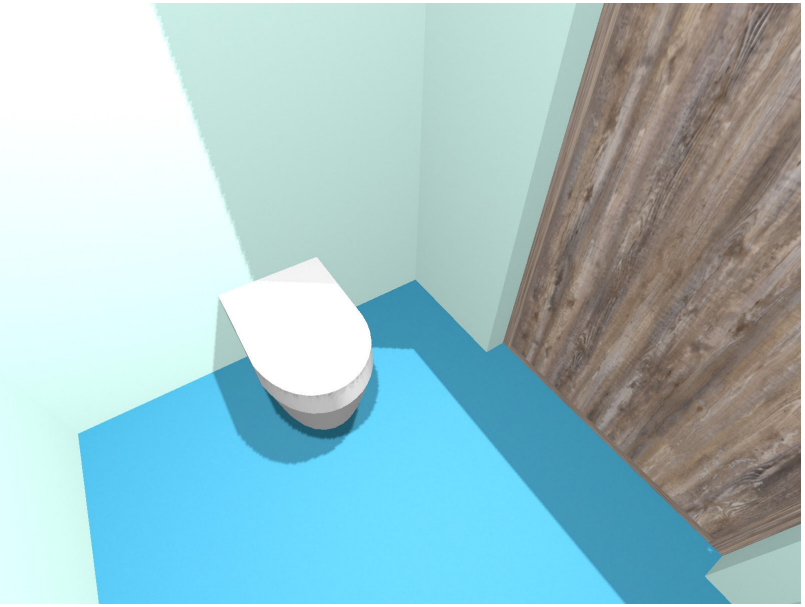

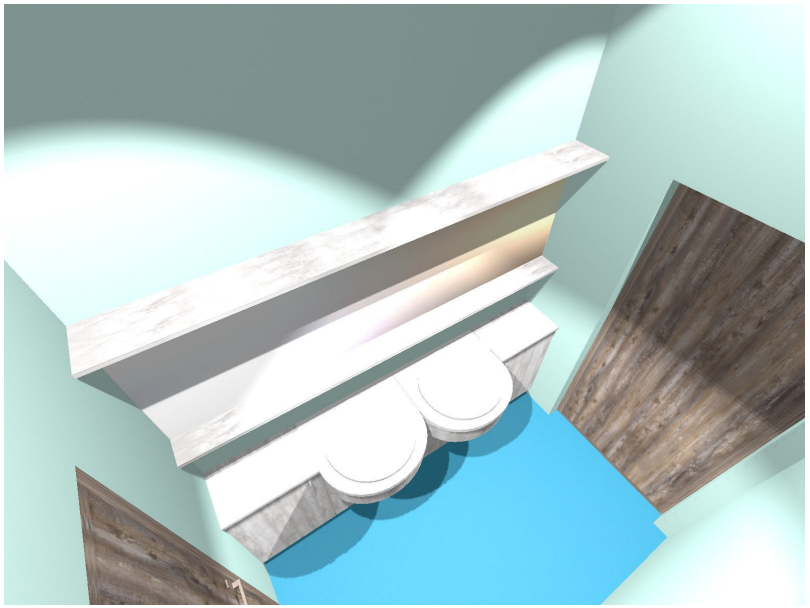

# Визуализация помещения № 8 – административный отдел

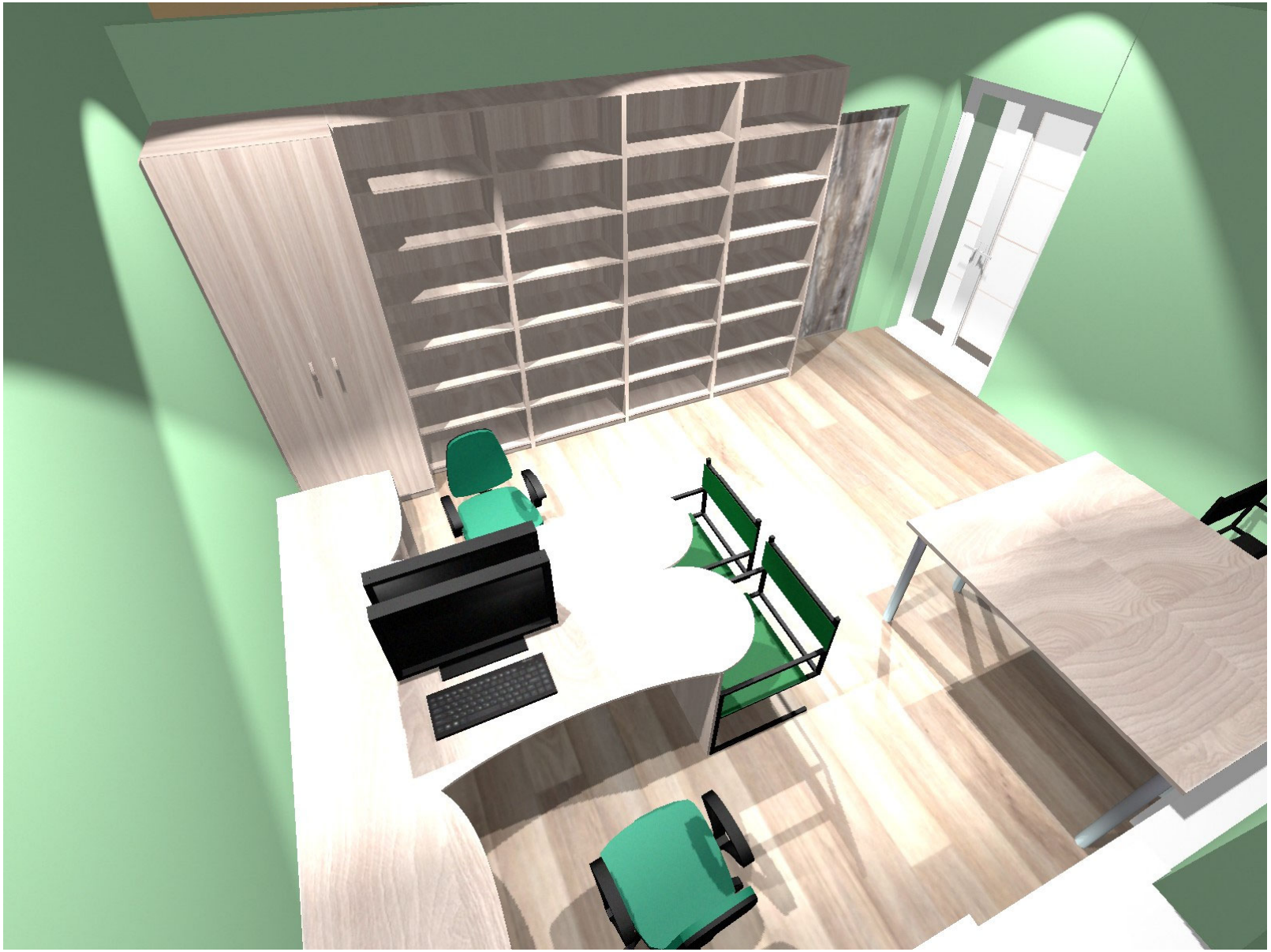

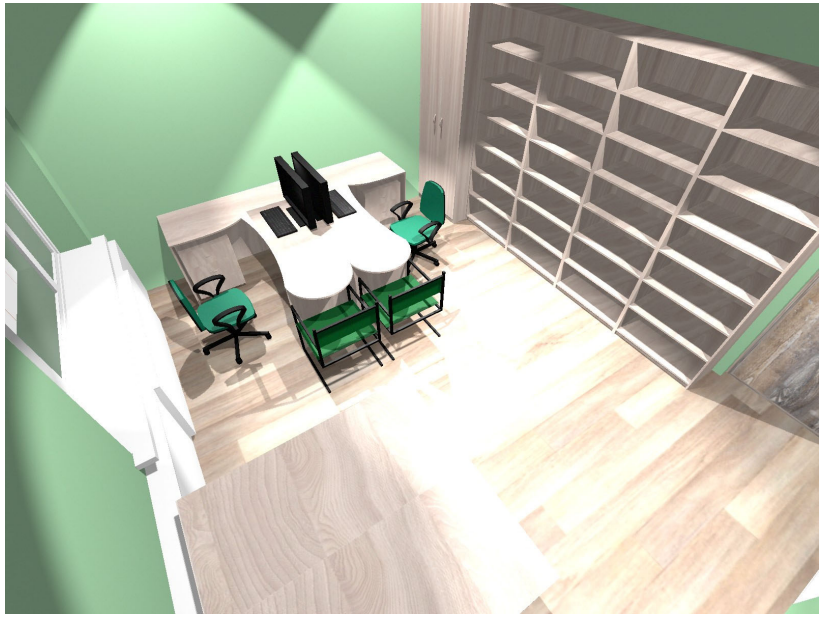

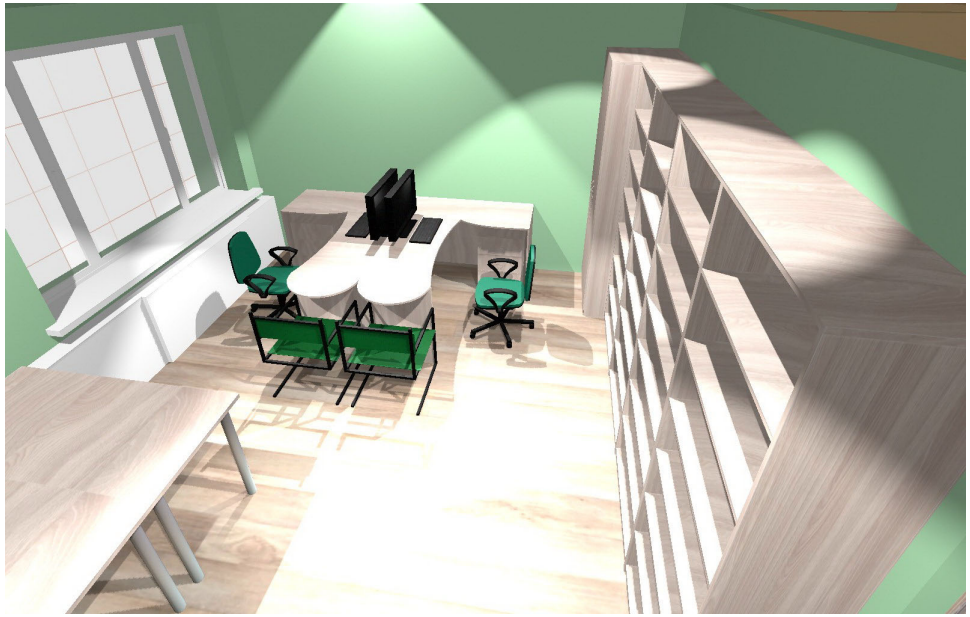

# Визуализация помещения № 11 – кабинет секретаря и санитарная комната

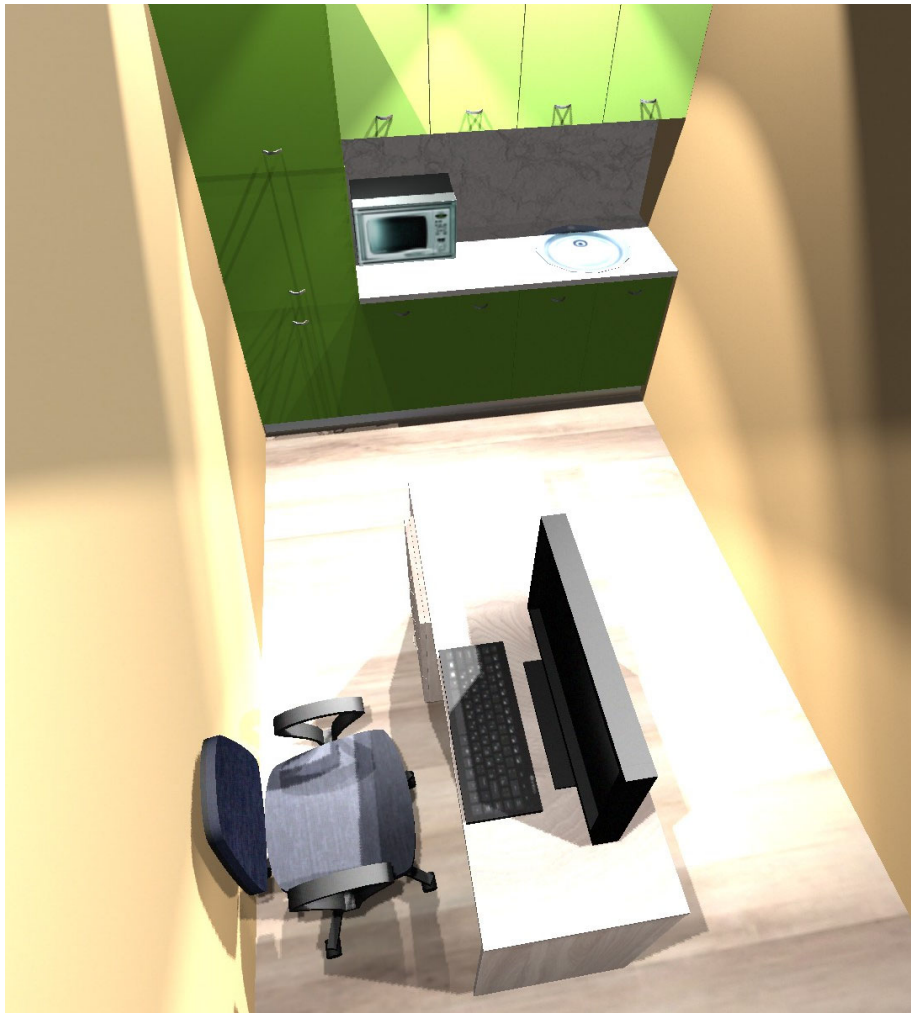

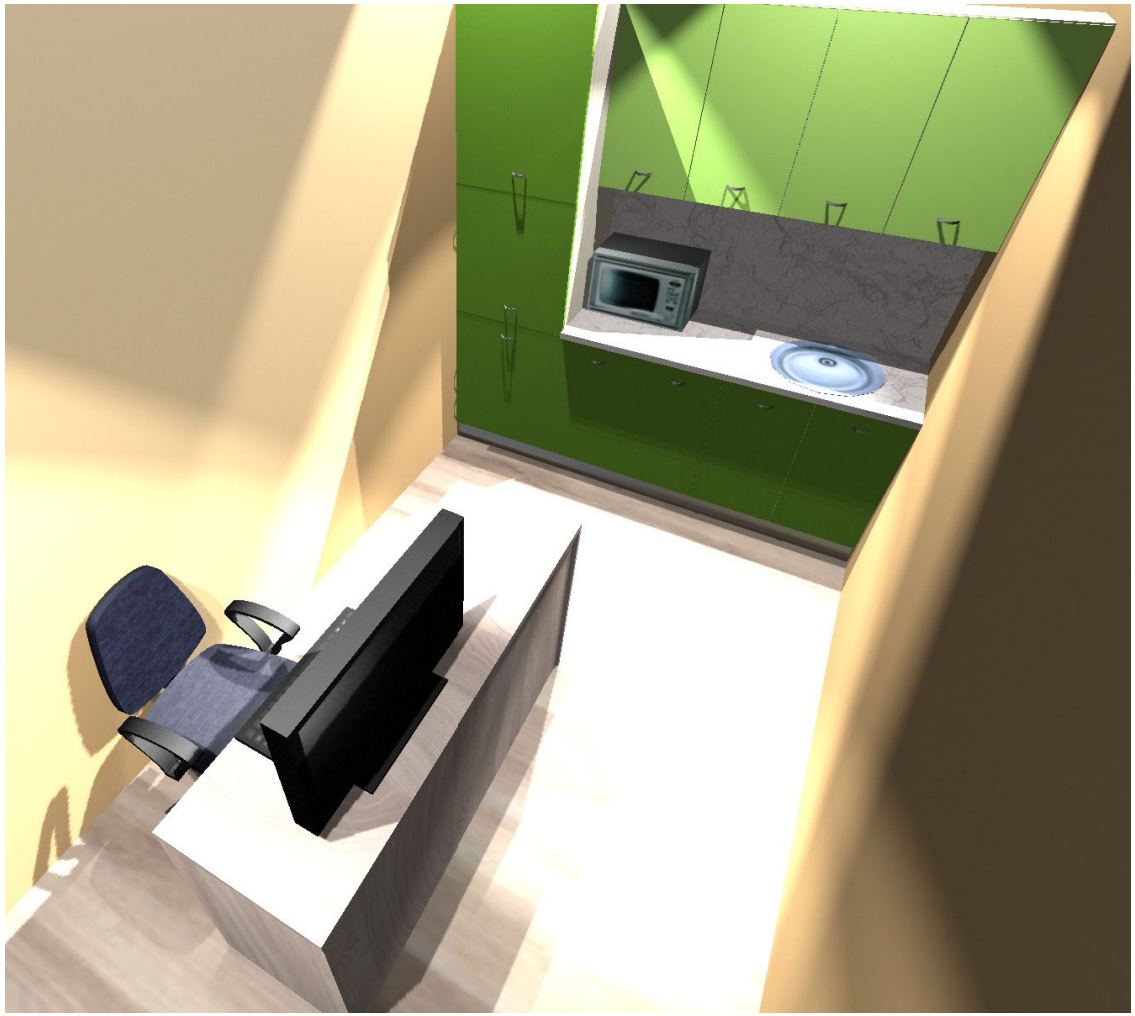
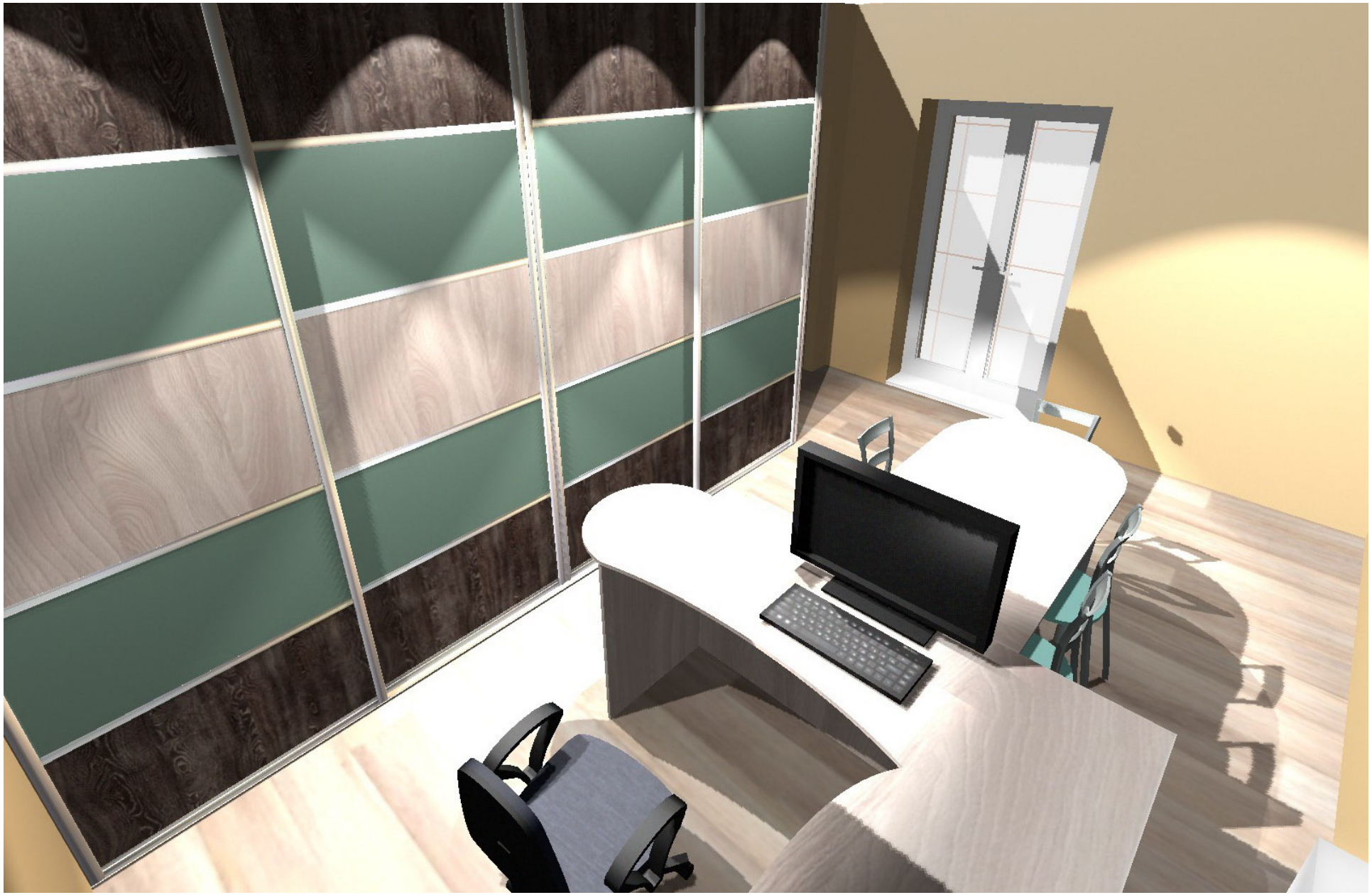
# Визуализация помещения № 12 – кабинет директора